DK	Betjeningsvejledning
GB	Instruction manual
DE	Bedienungsanleitung
F	Manuel de l'utilisateur
PL	Instrukcja obsługi
RO	Manual de Utilizara
РУС	Руководство пользователя

Hobby 510TG
Hobby 510BR

Texas A/S - Knullen 22 - DK-5260 Odense S - Denmark
Tel. +45 6395 5555 - www.texas.dk - post@texas.dk
Version 18.1

Illustrations

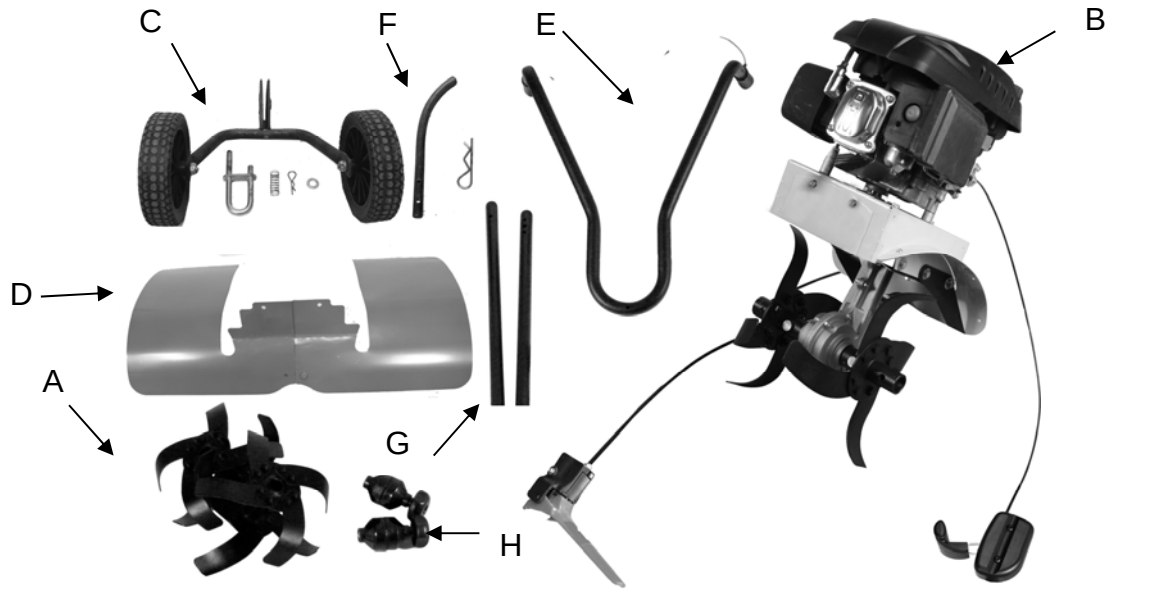

Figur 1

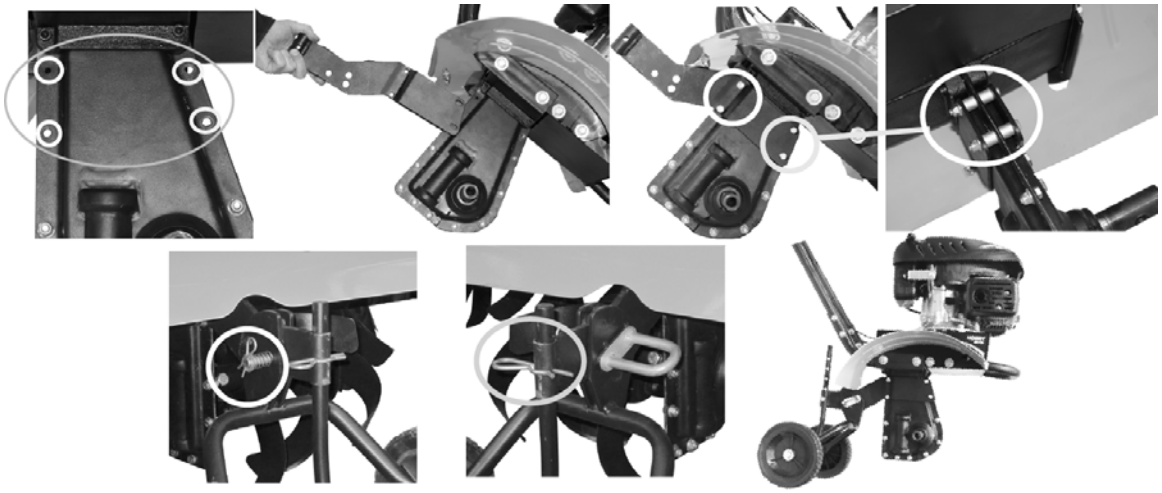

Figur 2

Figur 3

Figur 4

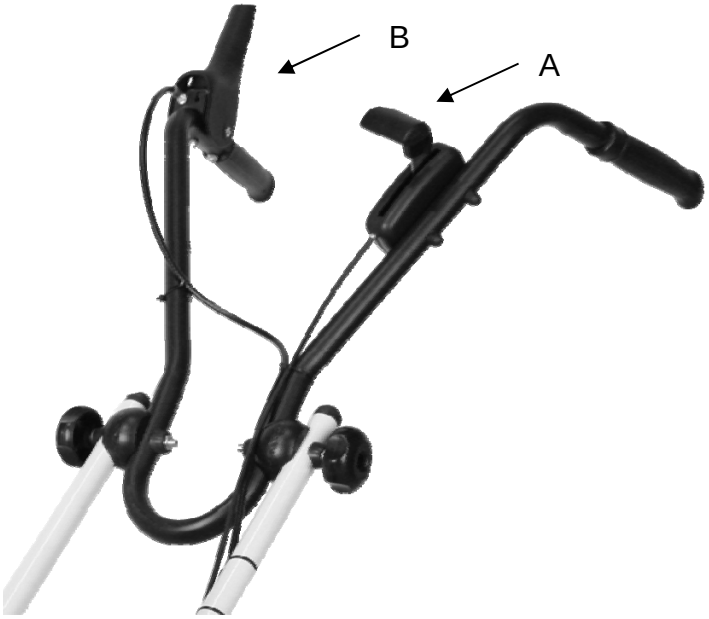

Figur 5

Figur 6

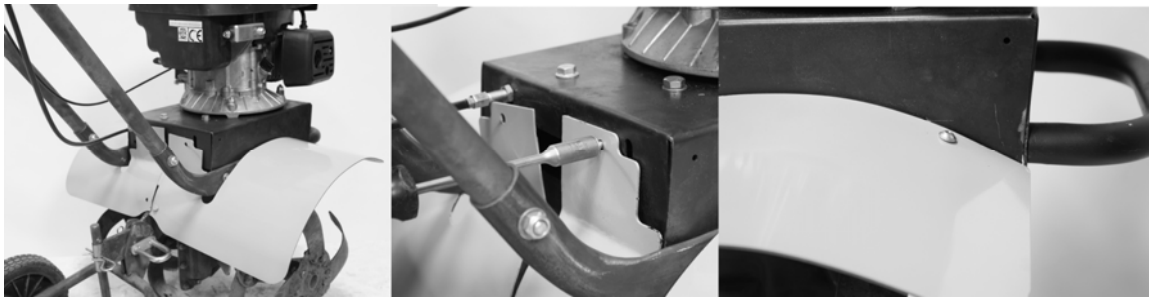

Figur 7

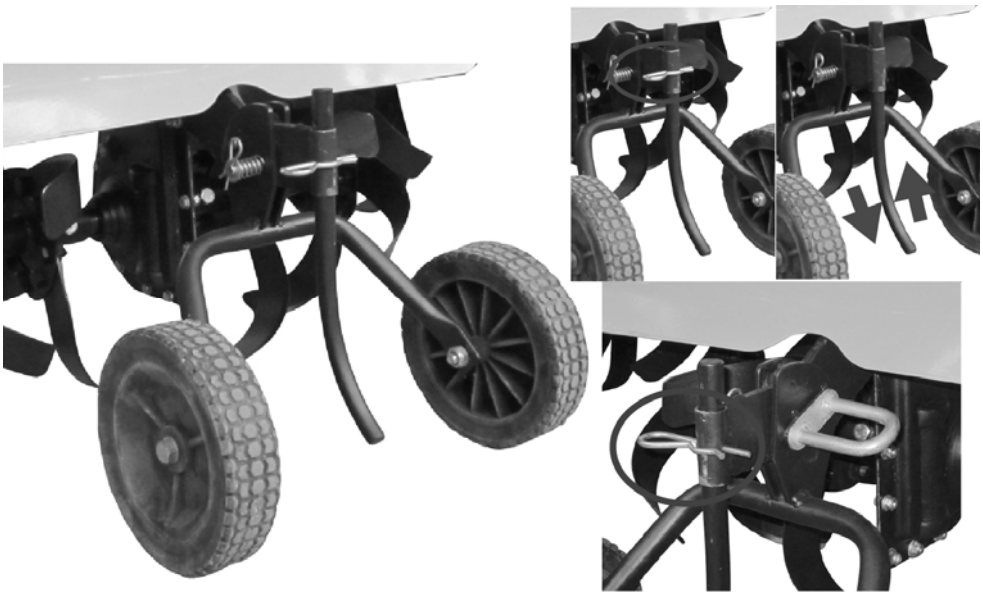

Figur 8

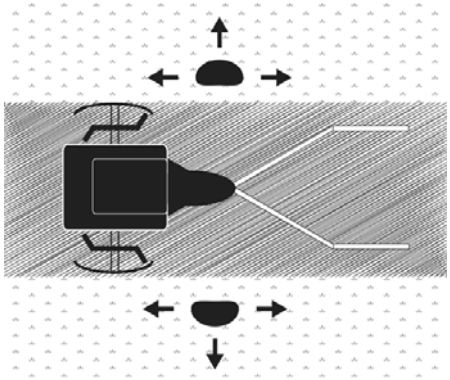

Figur 9

Figur 10

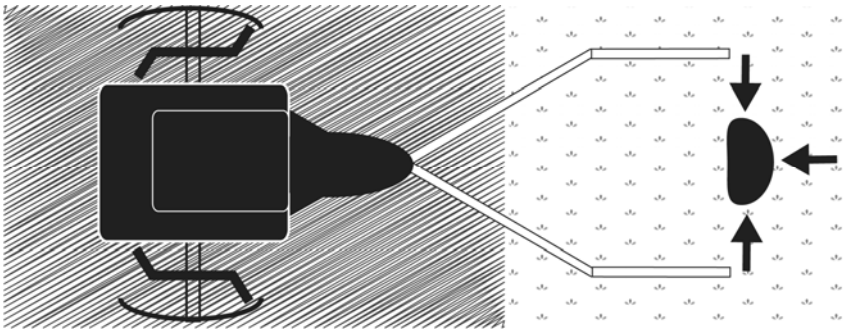	Figur 11
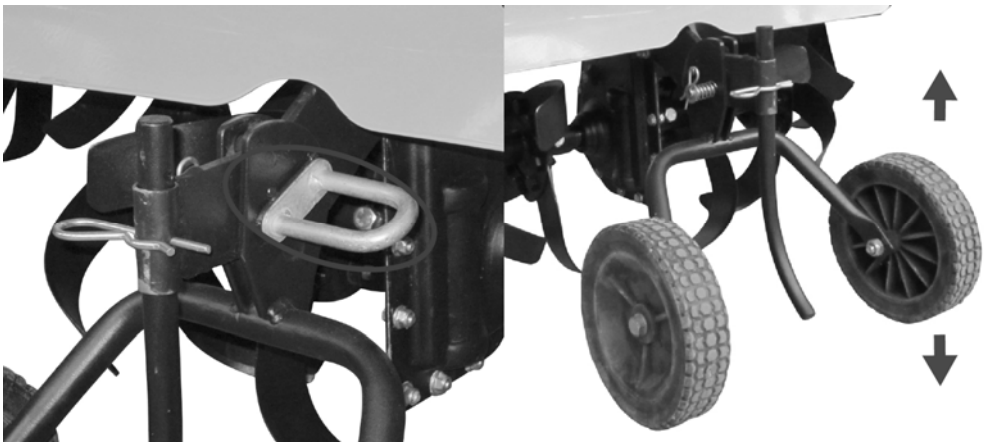	Figur 12
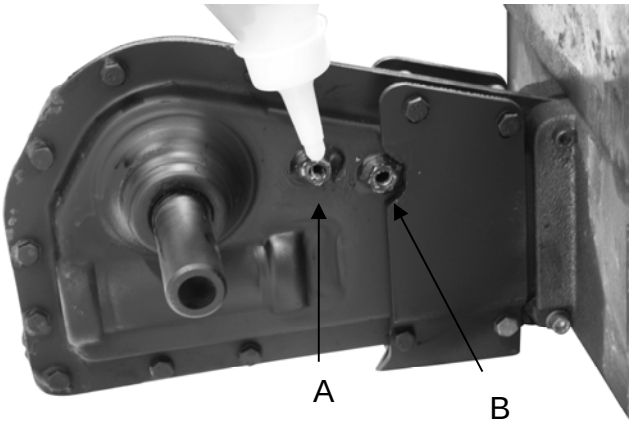	Figur 13

Advarselssymboler / Warning symbols / Warnsymbole / Výstražné symboly / Varningssymboler

DK / SE

Advarsel: Pas på roterende knive!	Læs betjenings-vejledningen grundigt før maskinen benyttes.	Benyt høreværn og sikkerhedsbriller.	Benyt sikkerhedshandsker.	Benyt skridsikkert sikkerhedsfodtøj.

GB

Warning: Pay attention to rotating blades!	Please read the user manual carefully before operating the machine.	Always wear eye and ear protection.	Wear safety gloves.	Wear nonskid safety footwear.

D

Warnung: Achten Sie auf rotierende Messer!	Bitte lesen Sie das Benutzerhandbuch aufmerksam durch, bevor Sie den Maschinen in Betrieb nehmen.	Tragen Sie immer Auge und Ohr Schutz.	Schutzhandschuhe tragen.	Tragen Sie rutschfeste Sicherheitsschuhe

F

Avertissement: Faites attention à lames rotatives!	S'il vous plaît lire attentivement le manuel de l'utilisateur avant de faire fonctionner le moteur.	Toujours porter une protection oculaire et auditive.	Porter des gants de sécurité.	Porter des chaussures de sécurité antidérapantes

РУС

Предупреждение: Внимание,вращающиеся фрезы!	Перед запуском двигателя внимательно прочитайте инструкцию по эксплуатации	Всегда надевайте средства защиты органов слуха и зрения.	Работайте в защитных перчатках.	Работайте в закрытой обуви с нескользящей подошвой.

SI

Opozorilo: Bodite pozorni na vrteča rezila!	Pred uporabo motorja pozorno preberite navodila za uporabo.	Vedno nosite zaščito vida in sluha.	Nosite zaščitne rokavice.	Nosite zaščitno obutev z nedrsečim podplatom.

HR

Upozorenje**:** Obratite pozornost na rotirajuće oštrice!	Molimo pažljivo pročitajte priručnik za korisnike prije rada s motorom.	Uvijek nosite zaštitu vida i sluha.	Nosite zaštitne rukavice.	Nosite zaštitnu obuću s protukliznim potplatom.

HR

Varování: Dávejte pozor na rotující nože	Před použitím stroje si prosím pečlivě prostudujte příručku.	Vždy používejte ochranu očí a sluchu.	Používejte ochranné rukavice.	Používejte neklouzavou bezpečnostní obuv.

SE

Varning: Se upp för roterande knivar!	Läs noga igenom bruksanvisningen innan du använder maskinen.	Använd hörselskydd och skyddsglasögon.	Använd skyddshandskar.	Använd skor med halkskydd.

DK - Original brugsanvisning

Advarselssymboler 2
Sikkerhedsforskrifter 3
Montering 4
Beklædning 4
Betjening 4
Sikkerhedszone 5
Justering af styr 5
Justering af hjul / jordspyd 5
Gearkasse 5
Start og stop af motor 5
Rengøring 5
Olieskift 5
Luftfilteret 5
Tændrør 6
Opbevaring 6
Fejlfinding 6
Støj, vibration og forholdsregler 6
Specifikationer 6
Garantibetingelser 34
CE Overensstemmelseserklæring 35

Tillykke med din nye havefræser. Læs venligst denne brugsanvisning grundigt, især de sikkerhedsmæssige advarsler markeret med symbolet:

Registrering af produkt / Reservedele
Registrer Deres produkt online på Mit Texas. Mit Texas findes på www.texas.dk.

Efter registrering kan Texas give Dem en endnu bedre service.

Når De har registreret Deres produkt, sørger Texas for at tilknytte relevant information til produktet. Derudover kan Texas kontakte Dem med relevant information vedrørende Deres produkt.

På vores hjemmeside www.texas.dk. Finder De selv varenumre, det giver en hurtigere ekspedition. Reservedele kan købes online på www.texas.dk eller kontakt Deres nærmeste forhandler. De finder forhandlerliste på www.texas.dk

Sikkerhedsforskrifter

Klargøring

- Placer ikke hænder og fødder i nærheden af eller under roterende dele.
- Læs denne brugsanvisning grundigt. Sørg for at lære de forskellige kontrolfunktioner, indstillinger og håndtag på udstyret at kende.
- Find ud af, hvordan du standser enheden, og kontroller, at du ved, hvordan nødstoppet virker.
- Lad aldrig børn eller personer, der ikke har læst denne brugsanvisning, bruge maskinen. Bemærk, at der kan være lokale bestemmelser, der indeholder begrænsninger for operatørens alder.
- Hvis du føler dig utilpas, eller hvis du har indtaget alkohol eller medicin, bør du ikke betjene maskinen.
- Inspicer altid maskinen før brug. Kontroller, at der ikke er slidte eller beskadigede dele.
- Udskift slidte eller beskadigede dele og skruer sætvis for at opretholde ligevægt.
- Operatøren er ansvarlig for andre personers sikkerhed.
- Benyt aldrig maskinen i nærheden af børn eller dyr.
- Operatøren vil blive holdt ansvarlig for eventuelle ulykker, eller hvis der opstår farer for andre personer og deres ejendom.
- Inspicer grundigt det område, hvor udstyret skal anvendes, og fjern eventuelle fremmedlegemer.
- Undlad at påfylde brændstof indenfor, eller mens motoren kører.
- Spildt benzin er yderst brandfarlig, påfyld aldrig, mens motoren stadig er varm.
- Aftør spildt benzin før start af motoren. Den kan forårsage brand eller eksplosion!
- Vær opmærksom på mulige farer ved arbejde på vanskelig jord, f.eks. meget stenet eller hård jord.
- Det er påkrævet at bære støvler med skridsikre såler og stålkappe. Undgå at bære løstsiddende tøj.

Betjening

- Start altid motoren fra sikkerhedszonen.
- Forlad ikke sikkerhedszonen under betjening af maskinen, hvis det er nødvendigt at forlade sikkerhedszonen, skal motoren slukkes, før zonen forlades.
- Stop straks motoren ved kontakt med et fremmedlegeme, fjern tændrørshætten, og inspicer maskinen grundigt for skader. Reparer skaden, før du fortsætter.
- Hvis maskinen begynder at vibrere unormalt, skal du stoppe motoren og undersøge årsagen med det samme. Vibrationer er normalt et tegn på skader.
- Sæt altid maskinen i frigear, sluk motoren og fjern tændrøret, når enheden efterlades uden opsyn.
- Sluk altid motoren og kontroller, at alle bevægelige dele er standset helt før udførelse af reparationer, justeringer eller eftersyn.
- Udvis yderste forsigtighed ved arbejde på skråninger.
- Betjen aldrig maskinen i hurtigt tempo.
- Undlad at overbelaste maskinens kapacitet ved fx at forsøge at køre den for stærkt.
- Undlad at køre med passagerer.
- Tillad aldrig tilskuere at opholde sig foran enheden.
- Frakobl altid knivene, når de ikke er i brug.
- Sørg for at betjene maskinen i dagslys eller i fuldt oplyste områder
- Sørg for godt fodfæste og hold godt fast i håndtagene. Gå, løb aldrig.
- Undlad at betjene udstyret med bare fødder eller iført sandaler.
- Udvis yderste forsigtighed ved ændring af retning på skråninger
- Ved efterhængt fræser er det vigtigt at kontrollere, at knivene er beskyttet af sikkerhedsskærmen, kun den del af knivene, der bevæger sig ned i jorden må være synlig.
- Forsøg aldrig at foretage justeringer, når motoren kører.
- Udvis yderste forsigtighed, når du skubber eller trækker maskinen baglæns
- Betjen aldrig maskinen inden døre eller i områder med lav ventilation. Udstødningen fra motoren indeholder kulilte. Manglende overholdelse heraf kan medføre permanent skade eller dødsfald.

Benzinsikkerhed

- ⚠ Udvis yderste forsigtighed ved kontakt med benzin. Benzin er yderst brandfarlig, og dampene er eksplosive.
- ⚠ Der kan opstå alvorlig personskade, hvis du spilder benzin på dig selv eller på dit tøj. Skyl straks huden, og skift tøj med det samme!
- ⚠ Anvend kun en godkendt benzinbeholder. Brug ikke en sodavandsflaske eller lignende!
- ⚠ Sluk alle cigaretter, cigarer, piber og øvrige antændingskilder.
- ⚠ Genopfyld aldrig maskinen indenfor.
- ⚠ Lad motoren køle af før påfyldning af brændstof.
- ⚠ Undlad at fylde tanken mere end 2,5 cm under påfylderens bund, så der er plads til, at brændstoffet udvider sig.
- ⚠ Sørg for, at brændstofdækslet er skruet godt fast efter påfyldning.
- ⚠ Brug aldrig låsefunktionen på benzinpistolen ved påfyldning.
- ⚠ Undlad at ryge under påfyldning.
- ⚠ Påfyld aldrig inde i en bygning, eller hvor benzindampe kan komme i kontakt med en antændingskilde.
- ⚠ Hold benzin og motor på afstand af apparater, blus, udendørs grill, elektriske apparater, maskinværktøj osv.
- ⚠ Hvis benzintanken skal tømmes, skal det ske udenfor.

Vedligeholdelse og opbevaring

- ⚠ Stop motoren ved udførelse af vedligeholdelsesarbejde og rengøring, ved udskiftning af værktøj og under transport på andre måder end ved egen kraft.
- ⚠ Kontroller jævnligt, at alle skruer og møtrikker sidder fast. Stram igen om nødvendigt.
- ⚠ Motoren skal være helt afkølet før opbevaring inden døre eller ved overdækning.
- ⚠ Hvis maskinen ikke er i brug i en periode, henvises til instrukserne i denne brugsanvisning.
- ⚠ Vedligehold eller udskift sikkerheds- og instruktionsmærkater efter behov.
- ⚠ Brug kun originale reservedele eller tilbehør. Hvis der ikke anvendes originale dele eller tilbehør, bortfalder garantien.
- ⚠ Udskift fejlbehæftede lydpotte.

Diverse

- ⚠ Gearene leveres smurte. Sørg dog for, at alt er smurt korrekt før hver brug.
- ⚠ Der er ikke for fyldt olie på motoren.
- ⚠ Fabriksmonterede styreanordninger, f.eks. koblingskabler monteret på håndtaget, må ikke fjernes eller blotlægges.
- ⚠ Tøm kun benzintanken udenfor. Benzin er yderst brandfarlig, og dampene er eksplosive.
- ⚠ Kontroller, at maskinen står ordentligt fast under transport på en ladvogn osv.
- ⚠ Reducer gas tilførselen under slukning af motoren, og luk brændstofhanen.

Montering

Følg montering trin for trin i figur:
(Faktiske model kan variere fra de viste illustrationer.)

Kassen indhold:

A. Fræserknive
B. Fræser med kabler
C. Støttehjul
D. Sideskærme
E. Overstyr
F. Jordspyd
G. Understyr, højre og venstre
H. Monteringsbolte for styr
I. Bagkonsol med monteringssæt

2. Montering af bagkonsol, støttehjul og jordspyd

A. Afmonter de 4 bolte samt 4 bøsninger.
B. Monter bagkonsol (I) fastgør med bolte.
Vigtigt: Husk, at monterer de 4 bøsninger.
C. Monter støttehjul (C) fikser og isæt bøjle fra højre igennem beslag. Derefter anbring fjedre på bøjle og fastgør med split.
D. Montor jordspyd på bagkonsollen, fastgør med split.

3. Monter de to understyr med de medfølgende bolte (C). Vær opmærksom på at vende styrene rigtigt. Styr (A) skal monteres til højre. Styr (B) skal monteres til venstre.

4. Monter overstyr med de medfølgende boltsæt. Vær opmærksom på at pilene på konsollerne er overfor hinanden, når de monteres.

5. Monter gaskabel (A) og koblingskabler (B) som vist på billedet.

6. Monter fræserknive med de medfølgende splitbolte og splitter.

7. Monter sideskærme med de medfølgende skruer og møtrikker.

8. Monter jordspyd (F) nedenfra op og fastgør med split.

Påfyld olie på motor. Se afsnit for olieskift.

Beklædning

Ved arbejdet med maskinen er tætsiddende arbejdstøj, solide arbejdshandsker, høreværn og støvler med skridsikre såler samt stålkappe påbudt.

Betjening

- ⚠ Vær opmærksom på at maskinen er placeret på et jævnt underlag før start, med støttehjulene nedsænket.
- ⚠ Inden brug skal alle fremmedlegemer fjernes fra området. Sten, glas, grene og lignende kan skade fræseren. Kontroller samtidig at alle bolte på fræseren er efterspændt hvis nødvendigt.
- ⚠ Start motoren ifølge instruktionerne herunder, vær opmærksom på ikke at være i nærheden af maskinens bevægelige dele.
- ⚠ Flyt aldrig på maskinen mens motoren kører.

Fræseren er beregnet til at kultivere i køkkenhaver og blomsterbede. Læs vejledning nøje, og vær fortrolig med specielt start og stop af motoren.

Fig 10: Når koblingsgrebet på højre side aktiveres af styret begynder maskinens knive at rotere fremad. Det er vigtigt, at håndtaget trykkes helt i bund, dvs. mod styret, for at sikre optimal spænding af remmen, der overfører kræfterne fra motoren til transmissionen.

Sikkerhedszone

Mens der arbejdes med maskinen og motoren kører må brugeren ikke forlade sikkerhedszonen markeret i fig 11. Hvis der er nødvendigt at forlade sikkerhedszonen, for eksempel for at montere tilbehør, skal motoren stoppes.

Jorden skal typisk køres over 2-3 gange i forskellige retninger. Undgå at fræse i meget våd jord, da der vil danne sig jordklumper, som er svære at jævne ud igen. Ved meget tør jord kan det være nødvendigt at fræse to gange over jordstykket.

Justering af styr

Fig4. Vinklen på styret kan justeres. Brug de 2 håndhjul på styret. Der er 3 positioner. Ved transport kan styret vippes forover. Vær opmærksom at kabler ikke kommer i klemme.

Justering af hjul / jordspyd

Fig 12. Ved fræsning, er det være nødvendigt at hæve hjulbøjlen, da denne har forbindelse med jordspyddet. Brug pedalen for støttehjulene til at justere hjulbøjlen/jordspyddet.

Jordspyddet kan indstilles til fræsning i forskellige dybder. Jo dybere jordspyddet sidder, desto dybere arbejder fræserknivene, og desto langsommere kører maskinen fremad. Den korrekte fræserdybde er vigtig for at lette arbejdet. Indstillingen af jordspyddet varierer efter jordbundsforholdene, og vi anbefaler, at du foretager flere forsøg med, hvor dybt jordspyddet skal stå, for at du kan arbejde optimalt i din jord.

Gearkasse

Gearkassen er permanent smurt på fabrikken, åben aldrig gearkassen!

For at smøre gearkassen skal du gøre følgende:

1. Afmonter tændrørshætten på motoren.
2. Fedtdunken stilles i en spand med varmt vand. Dette vil gøre fedtet tyndere og mere flydende og derved nemmere at påfylde gearet. Undgå at klippe for meget af spidsen på dunken. Det er vigtigt, at spidsen er så spids som overhovedet muligt.
3. Sæt gearkassen er i vandret position. Afmonter de 2 skruer (Figur 13 a+b).
4. Tilføj fedt i hul "a", indtil det kommer ud af hul "b" (= fyldt).
5. Fastpænd skruerne igen.
6. Montér tændrørshætten på motoren.

Figur 13

⚠ Check fedt niveau og tilføje fedt på gear for hver 5 driftstimer. Ekstra fedt er ikke inkluderet.

Start og stop af motor

HUSK: Kontroller altid motorolie før start!

Olieniveauet skal altid være mellem min. og max. på oliepinden. Efterfyld med SAE-30 olie. Brug kun blyfri 95 oktan brændstof på motoren. Overfyld aldrig tanken.

Advarsel: Ophold dig aldrig stiplede zone, når du starter maskinen! Start altid maskinen fra den prikkede sikkerhedszone. Se Fig 9

Start

1. Sæt gasreguleringen på maks.
2. Ved kold motor pump primer 3-5 gange.
3. Træk langsomt i motorens startsnor, indtil der føles modstand. Træk derefter kraftigt i ét langt træk. Lad aldrig startsnoren løbe tilbage af sig selv, følg den altid tilbage med hånden.

Stop

1. Flyt gaskontrollen til “lav” position og lad motoren køre ca. 30 sekunder.
2. Slip/deaktiver koblinggreb
3. Når motoren kører i tomgang, flyt da gaskontrollen til fuld stop.

⚠ Der kan forekomme vibrationer i styret under brug, derfor er det tilrådeligt at holde pause for hver 2. arbejdstime

Rengøring

Efter endt brug bør fræseren rengøres. Brug en haveslange og spul jord og snavs af. Frigør knivakslen for senegræs m.m.

Serienummeret må kun tørres over med en fugtig klud, da man ellers kan risikere, at serie-nummeret bliver beskadiget. Undgå at bruge en højtryksrenser til rengøringen.

Olieskift

Olien bør skiftes første gang efter 5 timer, derefter mindst 1 gang om året.

1. Lad motoren køre 5 minutter, så olien når at blive varmet op. Dette gør, at den løber lettere, og at olieskiftet bliver mere komplet.
2. Efter 5 minutter slukkes motoren. Afmonter tændrørshætten. Motorens oliebundprop kan nu skrues løs, og olien løber ud af motoren. Husk at have en passende beholder klar. Bemærk at motoren kun må vippes bagover, i en maks 45 graders vinkel. Bundproppen kan nu skrues i på ny, og ny olie kan hældes i motoren.
3. Dette gøres ved at fjerne oliepinden og hælde den rigtige mængde olie på.
4. Monter tændrørshætten

Alternativt kan der anvendes et oliesugersæt.

1. Sug olien op igennem oliepåfyldningshullet med sprøjten. Brug slangen som forlænger, til at komme helt ned i bunden af motoren. Fyld den brugte olie på den medfølgende dunk.
2. Fyld frisk olie på motoren, type SAE30.
3. Brug målepinden på olieproppen, til at kontrollere oliemængden.

Husk at skaffe dig af med den brugte olie, så den ikke er til gene for naturen. Olie og oliesugersæt medfølger ikke.

Luftfilteret

Luftfilteret skal efterses og renses jævnligt. Hvis filteret ikke er blevet renset i en længere periode, vil dette kunne mærkes på motorens kraftoverførsel, samt kunne ses på udstødningsgassen.

1. Rengør let omkring luftfilteret inden det fjernes.
2. Afmonter forsigtigt dækslet.
   Tag forsigtigt papirfilteret ud og undersøg det. Børst det med en blød børste. Hvis det er meget snavset, skal det udskiftes. Pas på der ikke kommer snavs ind i indsugningen.

3. Vask det sorte skumelement på højre side i varmt vand med sæbe.
4. Tryk vandet ud af elementet og lad det tørre. Dryp et par dråber SAE-30 olie på filteret, så det bliver let fugtigt af olie. Tryk forsigtigt overskydende olie ud.
5. Elementet og filter sættes igen på plads og monteres som vist.

Tændrør

- Fjern tændrørshætten. (Pas på, hvis maskinen lige har kørt, da motoren er varm)
- Børst skidt og snavs væk fra tændrøret.
- Brug en tændrørsnøgle til at løsne tændrøret.
- Tjek om isoleringen er intakt.
- Rens tændrøret med en stålbørste.
- Mål elektrodeafstanden, pas på ikke at beskadige elektroden.
- Afstanden bør være: 0,7 - 0,8 mm.
- Hvis tændrøret er i god stand, monter igen ellers udskiftes med nyt.
- Monter tændrørshætten.

Opbevaring

- Såfremt maskinen ikke skal anvendes over en længere periode, bør følgende forskrifter overholdes. Det vil give din maskine en længere levetid.
- Brug haveslangen og spul jord og snavs af. Frigør knivakslen for senegræs m.m. Stelnummeret må kun tørres over med en fugtig klud, da man ellers kan risikere at stelnummeret bliver beskadiget. Undgå at bruge en højtryksrenser til rengøringen.
- Rengør fræseren med en fugtig klud, så alle overflader er rene. Overfladen fugtes med en olievædet klud, for at forhindre rust.
- Du bør altid opbevare din maskine på et tørt og rent sted.

Fejlfinding

Motor vil ikke starte:
1. Kontroller gaskontrollen er sat korrekt.
2. Kontroller tændrøret.
3. Kontroller der er frisk brændstof på tanken.
4. Se separat motorvejledning for yderligere fejlsøgning.

Motoren har uregelmæssig motorgang:
1. Kontroller gaskontrollen ikke står på maks.
2. Kontroller der er frisk brændstof på tanken.

Knivene vil ikke rotere:
1. Kontroller der ikke er sten fastklemt mellem knivene.
2. Afmonter knivene for at frigøre fastklemte sten.
3. Kontroller kablerne er i god stand og monteret korrekt.
4. Kontroller at remmen er i god stand og monteret korrekt.
5. Kontroller remstrammeren er justeret korrekt.

Knivene vil ikke stoppe:
1. Stop motoren og kontakt din forhandler.

Støj, vibration og forholdsregler

1. Længerevarende eksponering for lydtryk over 85 dB(A) er skadeligt for hørelsen. Anvend altid høreværn når maskinen anvendes.
2. Kørsel ved lav omdrejninger kan reducere vibration og støj.
3. For at reducer støj, bør maskinen kun anvendes i et åbnet miljø.
4. Vibrationer kan reduceres ved at holde håndtaget i et fast greb.
5. For ikke at udsætte uvedkommende for støj, bør maskinen kun anvendes i dagtimerne.
6. Anvend altid tætsiddende arbejdstøj, solide arbejdshandsker, høreværn og støvler med skridsikre såler samt stålkappe.
7. Hvil 30 minutter for hver 2 timers arbejde.
8. En slidt rem skal udskiftes / serviceres af en autoriseret forhandler

Specifikationer

Hobby	510TG	510B
Længde (mm)	1150	1150
Bredde (mm)	600	600
Højde (mm)	1230	1230
Vægt (kg)	41,5	41,5
Gear frem	1	1
Gear bak	0	0
Styr	Justerbar	Justerbar
Arbejdsbredde	50 cm	50 cm
Arbejdsdybde	33 cm	33 cm
Rotationshastighed knive (o/min)	91 rpm	91 rpm
Fedttype	Multifak EP-0	Multifak EP-0
Motor		
Fabrikat	**Texas**	**B&S**
Model	TG470VF	650E
Mapacitet	139 CC	190 CC
Maks power	2.6 kW / 3400 rpm	2.61 kW / 3400 rpm
Lydeffekt Niveau	LWA: 96 dB(A)	LWA: 96 dB(A)

GB - Original instructions

Warning symbols 2
Safety precautions 7
Assembly 8
Clothing 8
Operating the tiller 8
Operation zone 9
Adjusting the handle 9
Adjusting the wheel/ depth skid 9
Lubrication of gearbox 9
Starting and stopping the engine 9
Cleaning the tiller 9
Changing the oil 9
Air filter maintenance 10
Spark plug maintenance 10
Storage 10
Troubleshooting 10
Noise, vibration and precautionary measures 10
Specification 10
Warranty terms and conditions 34
CE Certificate of conformity 35

Congratulations on purchasing your new tiller. Please read this instruction manual carefully, especially the safety warnings marked with the symbol:

Spare parts

Spare part drawings for the specific product can be found on our website www.texas.dk If you find the part numbers yourself, this will facilitate more rapid service.

For purchase of spare parts, please contact your dealer.You will find a list of dealers on the Texas website.

Safety precautions

Setup

- Do not put hands or feet near or under rotating parts.
- Read this manual carefully. Make sure that you are familiar with the different controls, settings and handles of the equipment.
- Know how to stop the unit and ensure that you are familiar with emergency stop.
- Never allow children or people unfamiliar with these instructions to use the machine. Note, that local regulations can restrict the age of the operator.
- If you feel unwell, tired or have consumed alcohol or drugs, do not operate the machine.
- Always inspect the machine before usage Ensure that no parts are worn or damaged.
- Replace worn out or damaged elements and bolts in sets to preserve balance.
- The operator of the machine is responsible for people's safety.
- Never use the machine near children or animals.
- The operator of the machine is held liable for any accidents or hazards to other people and their property.
- Thoroughly inspect the area, where the equipment is to be used, if necessary remove any foreign objects.
- Do not refuel gasoline indoors or while the engine is running.
- Spilled gasoline is extremely flammable; never refuel while the engine is still hot.
- Wipe off any spilled gasoline before starting the engine. It may cause a fire or explosion!
- Beware of hazards, while working on difficult soil hence; extremely stony or hard soil.
- Boots with non-slip soles with steel jacket is required. Avoid loose-fitting clothes.

Operation

- Always start the engine from safety zone.
- Do not leave the safety zone while operating the machine, if it is necessary to leave the safety zone, turn off the engine before leaving the zone.
- After striking a foreign object, stop the engine immediately, remove the spark plug cap and inspect the machine thoroughly for damage. Repair the damage before continuing
- If the machine should start to vibrate abnormally, stop the engine and check immediately for the cause. Vibration is generally a warning of damage.
- Always disengage the levers, turn off the engine, and remove the spark plug, when the unit is left unattended.
- Always turn off the engine and ensure that all moving parts have come to a complete stop before making any repairs, adjustments, or inspections.
- Exercise extreme caution when operating on slopes.
- Never operate the machine at a fast pace.
- Do not overload machine capacity by attempting to work at too fast a rate.
- Do not carry passengers.
- Never allow any bystanders in front of unit.
- Always disengage the blades, if not in use.
- Only operate the machine at daylight or in fully illuminated areas
- Ensure a stable foothold and always keep a firm hold on the handles. Always walk, never run.
- Do not operate the equipment when barefoot or wearing sandals.
- Exercise extreme caution when changing direction on slopes
- By rear tillers, ensure that the blades are protected by safety shield, only the part of the blades that works into the soil must be free.
- Never attempt to make any adjustments, while the engine is running.
- Use extreme caution when reversing or pulling the machine backwards
- Never operate the engine indoor or in areas with low ventilation. The exhaustion from the engine contains carbon monoxide. Failure to observe could result in permanent injury or death.

Gasoline safety

- Use extreme care in handling gasoline. Gasoline is extremely flammable and the fumes are explosive.
- Serious personal injury can occur, when gasoline is spilled on yourself or your clothes. Rinse your skin and change clothes immediately!
- Use only an approved gasoline container. Do not use soft drink bottle or similar!
- Extinguish all cigarettes, cigars, pipes and other sources of ignition.
- Never refuel your machine indoors.
- Let the engine cool down before refilling
- Never fill the fuel tank to more than 2.5 cm below bottom of filler in order to provide space for fuel to expansion.
- After refueling, ensure that the cap tighten securely.
- Never use the lock-function on the gasoline gun, when refueling.
- Do not smoke while refueling.
- Never refuel inside a building or where gasoline fumes may get in contact with an ignition source.
- Keep gasoline and engine away from appliance, pilot lights, barbecues, electric appliances, power tools, etc.
- If the fuel tank has to be drained, this shall be done outdoors

Maintenance and storage

- The engine shall be stopped when carrying out maintenance and cleaning operations, when changing tools and when being transported by means other than under its own power.
- Check regularly that all bolts and nuts are tightened. Retighten if necessary.
- The engine must be completely cooled before storing indoors or covered.
- If the machine unused for a period of time, please refer to the instructions in this manual.
- Maintain or replace safety and instruction labels, as necessary.
- Only use original spare parts or accessories. If not original parts or accessories is used, the liability is no longer applied.
- Replace faulty silencers.

Miscellaneous

- The gears are delivered pre-greased. However, always ensure they are well greased before each use.
- The motor is not pre-filled with oil.
- Factory-fitted control devices, such as the handle-mounted clutch cable, must not be removed or exposed.
- Only drain the fuel tank outdoors. Gasoline is extremely flammable and the fumes are explosive.
- Ensure that the machine is properly secured when transported on a flatbed etc.
- Reduce the throttle during engine shutdown and close the fuel valve.

Assembly

Please follow the steps in figure:
(Actual model may vary from the illustration shown.)

Box content

A. Blades
B. Tiller with cables
C. Support wheel
D. Side guards
E. Upper handlebar
F. Depth skid
G. Lower handlebars, right & left
H. Mounting bracket for steer
I. Rear console incl. mounting kit

2. Mounting the rear-console, wheel and depth skid
   A. Remove the 4 bolts and 4 bushings from the gearbox
   B. Mount the rear-console (I) secure with bolt. Important: Remember to mount the 4 bushings.
   C. Mount the support wheel (C) position and insert bar from the right side through the bracket. Then insert the spring on the bar fasten with cotter pin.
   D. Insert depth skid on the console lock with cotter pin.

3. Mount the two lower handlebars with the bolts supplied (C). Note that the left and right handlebars are different. Lower handlebar (A) must be mounted on the right. Lower handlebar (B) must be mounted on the left.

4. Mount upper handlebar using the bolts supplied and the hand wheel. Note: The arrows on the plastic brackets. They must be aligned when mounting.

5. Mount throttle cable (A) and clutch cables (B) as shown on the picture.

6. Mount the blades using the cotter bolts and pins.

7. Mount the side guards using the bolts and nuts supplied.

8. Mount depth skid (F) from underneath and lock with the cotter pin supplied.

Fill the motor with oil.
See changing the oil section for more details.

Clothing

When using the machine, wear close-fitting work clothes, hard-wearing work gloves, ear defenders and non-slip boots with steel toecaps.

Operating the tiller

- Ensure the machine is placed on a level surface with the support wheels lowered prior to start.
- Remove all foreign objects from the work area before using the machine. Stones, glass, branches and similar items may damage the tiller. Also check the bolts on the tiller are tightened.
- Start the motor as per the instructions below. Stand clear of the machine's moving parts.
- Never attempt to move the machine in any way other than intended for normal use while the motor is running.

The tiller is designed for use in vegetable gardens and flowerbeds. Ensure that you are familiar with these

instructions before operating the machine, in particular the motor start and stop procedures.

Fig 10: When the gear lever on the right of the handle is pressed down, the rotor blades begin to turn. To ensure optimum belt tension, is it important to press the lever all the way down towards the handle. The belt transmits power from the engine to the transmission.

Operation zone

While the machine is being operated and the motor is running, do not leave the operation zone marked fig 11. If it is necessary to leave the operation zone, for example to attach an accessory, first stop the engine. It is normally necessary to drive the tiller over a section of earth 2-3 times from different directions. Do not till very wet soil, as clods of earth will form that are difficult to break up.

Adjusting the handle

Fig4.The handle angle can be adjusted. Use the two hand wheels to set one of the 3 available positions. The handle can be flipped forward during transport. NB: Ensure the cables do not become trapped.

Adjusting the wheel/ depth skid

Fig 12.During operation, it may be necessary to raise the wheel assembly, as it is connected to the depth skid. Depress the pedal to the right of the support wheels to adjust the wheel assembly/depth skid to one of the 3 available positions.

The depth skid can be set to different depths. The deeper it extends into the soil, the deeper the tilling blades will work and the slower the machine will advance. Setting the correct tilling depth will significantly reduce the effort required. The depth skid should always be adjusted to suit the ground conditions. We recommend testing several depths to see which works best.

Lubrication of gearbox

The gearbox is permanently lubricated at the factory, never open the gearbox.

In order to add grease does as followed:

1. Remove the spark plug cover on the engine.
2. Place the pack of grease in a bucket of warm water. This will make the consistency thinner, so it is easier to add to the gear. Avoid cutting off too much of the tip on the pack. It is important that the tip is as pointed as possible.
3. Loosen the 2 screws (Figure 13 a+b).
4. Add grease in hole “a” until it comes out of hole “b” (= full), when the gearbox is in horizontal position.
5. Fit and tighten the screws again.
6. Fit the spark plug cover on the engine.

Figure 13

⚠ Check grease level and add grease to the gear for every 5 operating hours. Extra grease is not included.

Starting and stopping the engine

Remember: Always check the oil level prior to use!

The oil level must always be between the min. and max. Mark on the dipstick. Always use SAE-30 oil. Use only unleaded 95 octane gas. Never over-fill the gas tank.

Warning: Stay out of dashed zone, while starting the engine! Always start the engine from dotted operation zone See Figure 9.

Starting the engine

1. Set the throttle control on the handle to max.
2. Push the primer 3-5 times on cold engine.
3. Pull the start cord to start the motor. Always feed the start cord back into the motor by hand.

Stopping the engine

1. Set the throttle control to “low” and let the motor run for approx. 30 seconds.
2. Release / deactivate the clutch handle.
3. When the motor idles, set the throttle control to full stop.

⚠ Vibrations may travel up into the handle during use. We therefore recommend taking a break every 2 hours.

Cleaning the tiller

The tiller should be cleaned after use. Use a garden hose to wash off soil and dirt. Remove any grass, etc. from the rotor shaft. The chassis number should only be cleaned with a damp cloth to avoid unnecessary wear. Avoid using a high-pressure washer during cleaning.

Changing the oil

The oil should initially be changed after the first 5 hours of use, and thereafter once per year.

1. Let the motor run for 5 minutes to heat up the oil. This allows the oil to run more freely and makes for a more complete oil change.
2. After 5 minutes, stop the motor. Remove the spark plug cap. Drain the oil by unscrewing the sump plug. Remember to drain the oil into a container of sufficient capacity. NB: The motor must not be tipped backwards more than 45 degrees.
3. Screw the sump plug back in and pour new oil into the motor. Do this by removing the dipstick and pouring in the recommended quantity of oil.
4. Refit the spark plug cap.

Alternatively, use an oil extractor kit.

1. Suck the oil up through the oil filler hole using the syringe. Use the hose to reach the sump.
2. Transfer the used oil to the container.
3. Fill the engine with new SAE-30 oil.
4. Check the oil level using the dipstick.

Remember to dispose of used oil in a safe way.
Oil and oil extractor kit are not included

Air filter maintenance

Please inspect and clean the air filter on a regular basis. If the filter has not been cleaned for a longer period, this will have influence on the engines power take-off and the exhaustion.

1. Clean around the air filter before it is removed.
2. Carefully remove the paper filter and check it. Brush it with a soft brush. If it is very dirty, it must be changed. Take care that no dirt gets into the intake of the engine.
3. Wash the black foam element on the right side in warm soapy water.
4. Press the water out of the foam element and let it dry. Put a few drops of SAE-30 oil on the filter to moisten it lightly with oil. Carefully squeeze out any surplus oil. Remount the element.
5. Check that all parts are fitted correctly and the cover closed as shown in the picture.

Spark plug maintenance

- Remove the spark plug cap.
- Brush away any dirt and deposit of the spark plug.
- Loosen the spark plug using a spark plug socket.
- Check the insulation is intact.
- Clean the spark plug using a wire brush.
- Measure the electrode gap 0.7–0.8 mm. Avoid damaging the electrode. If it is damaged, replace it with a new one.
- Refit the spark plug.
- Refit the spark plug cap.

Storage

- If the machine is likely to be stored unused for prolonged periods, follow the instructions below. This will ensure longer machine lifetime.
- Use a garden hose to wash off soil and dirt. Remove any grass, etc. from the rotor shaft. The chassis number should only be cleaned with a damp cloth to avoid unnecessary wear. Avoid using a high-pressure washer during cleaning.
- Wipe the tiller with a damp cloth so that all surfaces are clean. Wipe the surfaces down with an oily cloth to prevent rust.
- Always store the machine in a dry, clean location.

Troubleshooting

The motor will not start

1. Check the fuel control is set correctly.
2. Check the spark plug.
3. Check there is fresh gas in the tank.
4. See separate motor instructions for further troubleshooting.

The motor is not running smoothly

1. Ensure the throttle control is not set to max.
2. Check there is fresh gas in the tank.

The blades will not rotate

1. Check for stones lodged between the blades.
2. Release any stones by removing the blades.
3. Check the cables are in good working order and fitted correctly.
4. Check the belt is in good working order and fitted correctly.
5. Ensure the belt tensioner is adjusted correctly.

The blades will not stop

1. Stop the engine and contact your dealer.

Noise, vibration and precautionary measures

1. Long-term exposure to noise levels exceeding 85 dB (A) are damaging. Always use ear defenders when the machine is being used.
2. Reduce the running speed of the motor to reduce vibration and noise levels.
3. To reduce noise levels further, only use the machine in an open environment.
4. Vibrations can be reduced further by holding the handle firmly.
5. To avoid disturbing others, the machine should only be used during the daytime.
6. Always wear close-fitting work clothes, hard-wearing work gloves, ear defenders and non-slip boots with steel toecaps.
7. Take a 30-minute break every 2 working hours.
8. A worn belt has to be replaced/ serviced by a authorized dealer

Specification

Hobby	**510TG**	**510B**
Length (mm)	1150	1150
Width (mm)	600	600
Height (mm)	1230	1230
Weight (kg)	41,5	41,5
Forward gears	1	1
Reverse gears	0	0
Handle	Adjustable	Adjustable
Working width	50 cm	50 cm
Working depth	33 cm	33 cm
Rotation speed, blades	91 rpm	91 rpm
Grease type	Multifak EP-0	Multifak EP-0
Engine		
Brand	**Texas**	**B&S**
Model	TG470VF	650E
Capacity	139 CC	190 CC
Max power	2.6 kW / 3400 rpm	2.61 kW / 3400 rpm
Sound power level of machine	LWA: 96 dB(A)	LWA: 96 dB(A)

DE - Übersetzung der Originalbetriebsanleitung

Warnsymbole 2
Sicherheitsvorkehrungen..... 11
Zusammenbauanweisungen 12
Bekleidung..... 12
Bedienung der Gartenfräse 13
Sicherheitsbereich..... 13
Einstellen des Lenkers 13
Einstellen des Rads bzw. des Tiefenanschlags..... 13
Schmierung des Getriebes..... 13
Starten und Stoppen des Motors..... 13
Reinigung 13
Ölwechsel..... 14
Luftfilter..... 14
Wartung der Zündkerze..... 14
Aufbewahrung 14
Fehlersuche..... 14
Allgemeine Vorsichtsmaßnahmen..... 14
Technische Daten 15
Standard-Gewährleistungsbedingungen 15
CE-Konformitätserklärung 35

Herzlichen Glückwunsch zum Kauf Ihrer neuen Gartenfräse. Bitte lesen Sie diese Gebrauchsanweisung sorgfältig durch, insbesondere die Sicherheitshinweise mit diesem Symbol gekennzeichnet:

Ersatzteile

Eine Teileliste und Explosionszeichnungen für das jeweilige Teil sind auf unserer Website www.texas.dk zu finden.

Wenn Sie die Teilenummern selbst ermitteln, erleichtert das unsere Arbeit. Für den Kauf von Ersatzteilen nehmen Sie bitte mit Ihrem Händler Kontakt auf.

Sicherheitsvorkehrungen

Einrichtung

- Bringen Sie niemals Hände oder Füße in die Nähe von rotierenden Teilen oder darunter.
- Lesen Sie dieses Handbuch sorgfältig durch. Achten Sie darauf, dass Sie mit den verschiedenen Steuerelementen, Einstellungen und Griffen gut vertraut sind.
- Sie müssen wissen, wie die Einheit gestoppt wird, und darauf achten, dass Sie mit dem Not-Ausschalter vertraut sind.
- Lassen Sie niemals Kinder oder mit diesen Anweisungen nicht vertraute Personen die Maschine benutzen. Hinweis: Lokale Vorschriften können das Alter des Bedieners einschränken.
- Bedienen Sie die Maschine nicht wenn Sie sich unwohl fühlen, müde sind oder Alkohol oder Drogen konsumiert haben.
- Überprüfen Sie die Maschine immer vor Gebrauch. Vergewissern Sie sich davon, dass keine Teile verschlissen oder beschädigt sind.
- Ersetzen Sie zusammengehörige verschlissene oder beschädigte Elemente und Bolzen immer gleichzeitig, damit das Gleichgewicht gewahrt bleibt.
- Der Bediener der Maschine ist für die Sicherheit Anwesender verantwortlich.
- Benutzen Sie niemals die Maschine in der Nähe von Kindern oder Tieren.
- Der Bediener der Maschine wird haftbar gemacht für Unfälle oder für die Gefährdung anderer Personen und ihres Eigentums.
- Überprüfen Sie sorgfältig die Umgebung, in der die Ausrüstung eingesetzt werden soll. Nötigenfalls entfernen Sie alle Fremdkörper.
- Tanken Sie kein Benzin in geschlossenen Räumen oder bei laufendem Motor.
- Verschüttetes Benzin ist hochentzündlich. Tanken Sie nie wenn der Motor noch heiß ist.
- Wischen Sie ggfs. verschüttetes Benzin auf, bevor Sie den Motor starten. Es könnte einen Brand oder eine Explosion verursachen!
- Nehmen Sie sich in Acht vor Gefahren, wenn Sie auf schwierigem Boden arbeiten wie extrem steinigem oder hartem Boden.
- Stiefel mit rutschfester Sohle und Stahlkappe sind erforderlich. Vermeiden Sie lose Kleidung.

Betrieb

- Starten Sie immer den Motor in einer Sicherheitszone.
- Verlassen Sie die Sicherheitszone nicht, während Sie die Maschine bedienen. Wenn es erforderlich ist, die Sicherheitszone zu verlassen, dann stellen Sie zuvor den Motor aus.
- Wenn ein Fremdkörper getroffen wurde, stoppen Sie sofort den Motor, entfernen Sie den Zündkerzenstecker und untersuchen Sie die Maschine gründlich auf Beschädigung. Reparieren Sie Beschädigung, bevor Sie fortfahren.
- Sollte die Maschine anfangen, ungewöhnlich zu vibrieren, dann stoppen Sie die Maschine und untersuchen Sie sofort die Ursache. Vibration ist im allgemeinen ein Hinweis auf Beschädigung.
- Lösen Sie die Hebel, stellen Sie den Motor ab und entfernen Sie die Zündkerze, solange die Einheit unbeaufsichtigt ist.
- Vor allen Reparaturen, Einstellungen oder Überprüfungen stellen Sie immer den Motor ab und vergewissern Sie sich, dass alle bewegten Teile vollkommen stillstehen.
- Seien Sie äußerst vorsichtig beim Arbeiten an Hängen.
- Betreiben Sie die Maschine niemals bei schnellem Tempo.
- Überlasten Sie die Kapazität der Maschine nicht durch den Versuch, zu schnell zu arbeiten.
- Nehmen Sie keine Passagiere mit.
- Erlauben Sie Umstehenden nicht, sich vor der Einheit aufzuhalten.
- Lösen Sie immer die Schneiden, solange sie nicht in Gebrauch sind.
- Betreiben Sie die Maschine nur bei Tageslicht oder auf voll ausgeleuchteten Flächen.
- Sorgen Sie für einen festen Stand und halten Sie die Griffe immer gut fest. Gehen Sie immer, rennen Sie niemals.
- Betreiben Sie die Ausrüstung nicht barfuß oder in Sandalen.
- Seien Sie äußerst vorsichtig, wenn Sie auf Hängen die Richtung ändern.
- Sorgen Sie bei der Bodenfräse hinten dafür, dass die Schneiden durch den Schutzschild geschützt sind; nur derjenige Teil der Schneiden, der den Boden bearbeitet darf frei sein.
- Versuchen Sie niemals bei laufendem Motor irgendwelche Anpassungen vorzunehmen.
- Seien Sie äußerst vorsichtig beim Rückwärtsfahren, oder wenn Sie die Maschine rückwärts ziehen.
- Lassen Sie den Motor niemals in geschlossenen Räumen laufen, oder an Stellen mit schlechter Belüftung. Die Abgase des Motors enthalten Kohlenmonoxid. Nichtbeachtung könnte zu dauerhaften Verletzungen oder zum Tod führen.

Sicherer Umgang mit Benzin

- ⚠ Seien Sie äußerst vorsichtig beim Umgang mit Benzin. Benzin ist äußerst leicht entzündlich und Benzindämpfe sind explosiv.
- ⚠ Wenn Benzin auf Ihren Körper oder auf Ihre Kleidung verschüttet wird, können schwere Verletzungen auftreten. Spülen Sie sofort Ihr Haus und wechseln Sie Ihre Kleidung!
- ⚠ Verwenden Sie nur zugelassene Benzinbehälter. Verwenden Sie keine Getränkeflaschen oder ähnliches!
- ⚠ Löschen Sie alle Zigaretten, Zigarren, Pfeifen und sonstige Zündquellen.
- ⚠ Betanken Sie die Maschine niemals in geschlossenen Räumen.
- ⚠ Lassen Sie die Maschine vor dem Betanken auskühlen.
- ⚠ Füllen Sie den Tank niemals mehr als bis 2,5 cm unter dem Rand des Einfüllstutzens, so dass der Kraftstoff Platz zur Ausdehnung hat.
- ⚠ Schließen Sie den Tankdeckel gut nach dem Betanken.
- ⚠ Verwenden Sie beim Betanken niemals die Feststellfunktion der Tankpistole.
- ⚠ Rauchen Sie nicht beim Betanken.
- ⚠ Betanken Sie niemals innerhalb von Gebäuden oder wo Benzindämpfe auf eine Zündquelle treffen können.
- ⚠ Halten Sie Benzin und Motor entfernt von Geräten, Zündflammen, Grills, elektrischen Geräten, Elektrowerkzeugen usw.
- ⚠ Der Kraftstofftank darf nur im Freien entleert werden.

Wartung und Aufbewahrung

- ⚠ Zur Wartung und Reinigung, zum Austausch von Werkzeugen und beim Transport ohne eigene Motorkraft muss der Motor abgestellt werden.
- ⚠ Überprüfen Sie regelmäßig, dass alle Schrauben und Muttern gut angezogen sind. Ziehen Sie sie nötigenfalls an.
- ⚠ Vor dem Lagern in geschlossenen Räumen oder unter einer Abdeckung muss der Motor vollkommen abgekühlt sein.
- ⚠ Wenn die Maschine einige Zeit lang nicht benutzt wurde, beachten Sie bitte die Anleitungen in dieser Bedienungsanleitung.
- ⚠ Halten Sie die Sicherheits- und Hinweisschilder intakt oder ersetzen Sie sie nötigenfalls.
- ⚠ Verwenden Sie nur Originalersatzteile oder -zubehör. Bei Verwendung von Nicht-Originalteilen oder -zubehör erlischt die Produkthaftung.
- ⚠ Ersetzen Sie schadhafte Schalldämpfer.

Verschiedenes

- ⚠ Das Getriebe ist bei Lieferung gut geschmiert. Stellen Sie aber vor jeder Verwendung sicher, dass es gut geschmiert ist.
- ⚠ Der Motor wird nicht mit Öl vorgefüllt.
- ⚠ Werkseitig montierte Steuerelemente wie z.B. das am Griff montierte Kupplungskabel dürfen nicht entfernt oder freigelegt werden.
- ⚠ Entleeren Sie den Kraftstofftank nur im Freien. Benzin ist äußerst leicht entzündlich und Benzindämpfe sind explosiv.
- ⚠ Stellen Sie sicher, dass die Maschine beim Transport auf einem Pritschenwagen o.ä. gut gesichert ist.
- ⚠ Schließen Sie die Drossel beim Abstellen des Motors und schließen Sie das Kraftstoffventil.

Zusammenbauanweisungen

Bitte folgen Sie den Schritten in de Abbildung:
(Das aktuelle Modell kann von der Abbildung abweichen)

Inhalt der Verpackung:

A. Messer
B. Hacke mit Kabeln
C. Stützrad
D. Seitenschutz
E. Oberer Lenkholm
F. Hacksporn
G. Unterer Lenkholm, rechts und links.
H. Montagebeschlag für Lenker
I. Hintere Konsole inkl. gesetzl. Anbausatz

2. Montage der hinteren Konsole, Stützrad und Hacksporn.
   A. Entfernen Sie die 4 Bolzen und 4 Buchsen aus dem Getriebe.
   B. Montieren Sie die hintere Konsole (I) und mit Bolzen sichern. Wichtig: Vergessen Sie nicht, den 4 Buchsen montieren.
   C. Montieren Sie das Stützrad (C) und stecken Sie die Leiste von der rechten Seite durch den Halter ein. Hiernach setzen Sie die Feder auf der achse der Leiste Mit den Splint befestigen.
   D. Hacksporn der Konsole einstecken und mit Splint verriegelen.

3. Montieren Sie die beiden unteren Lenkholme mit den folgenden Bolzen (C) Beachten Sie, dass der linke und der rechte Lenkholm unterschiedlich sind.Beachten Sie das Lenkholm (A) muss rechts montiert werden. Lenkholm (B) muss links montiert werden.

4. Montieren Sie den oberen Lenkholm mit den mitgelieferten Bolzen und Handrädern. Achten Sie auf die Pfeile an den Plastikhalterungen. Die Montage muss so erfolgen, dass sie einander gegenüber liegen.

5. Montieren Sie das Gaskabel (A) und die Kupplungskabel (B) wie in der Abbildung gezeigt.

6. Montieren Sie die Messer mithilfe der Splinte und Stecker.

7. Montieren Sie den Seitenschutz mit den mitgelieferten Bolzen und Muttern.

8. Montieren Sie den Hacksporn (F) von unten und mit dem mitgelieferten Splint befestigen.

Öl und Benzin gemäß Motor-Bedienungsanleitung auffüllen.

Bekleidung

Tragen Sie bei der Arbeit mit dem Gerät eng anliegende Arbeitsbekleidung, robuste Arbeitshandschuhe, einen Gehörschutz sowie Schuhe mit trittsicheren Sohlen und Stahlkappen.

Bedienung der Gartenfräse

- ⚠ Kontrollieren Sie vor der Inbetriebnahme, dass das Gerät auf ebenem Boden steht und die Stützräder heruntergelassen wurden
- ⚠ Alle in der Nähe befindlichen Fremdkörper sind zu entfernen. Steine, Glas, Zweige und ähnliche Gegenstände können das Gerät beschädigen. Danach alle Schrauben auf festen Sitz überprüfen.
- ⚠ Starten Sie den Motor (vgl. nachstehende Anleitung). Halten Sie sich von allen beweglichen Maschinenteilen fern.
- ⚠ Versuchen Sie bei laufendem Motor nicht, das Gerät auf unsachgemäße Weise zu bewegen.

Die Gartenfräse wird zur Kultivierung von Gemüsegärten und Blumenbeeten verwendet. Lesen Sie vor der Inbetriebnahme die Bedienungsanleitung sorgfältig durch und machen Sie sich insbesondere mit dem Starten und Stoppen des Geräts vertraut.

Abb 10: Wenn der Kupplungshebel an der rechen Seite des Griffs gedrückt wird, beginnen sich die Hackmesser zu drehen. Um eine optimale Spannung des Riemens zu gewährleisten, ist es wichtig, den Hebel ganz nach unten zum Griff zu drücken. Der Riemen überträgt die Kraft vom Motor zum Getriebe.

Sicherheitsbereich

Bei laufendem Motor dürfen Sie den Sicherheitsbereich (in der Abbildung rot markiert) Abb 11. nicht verlassen. Sollte ein Verlassen dieses Bereichs erforderlich sein müssen Sie zuerst den Motor ausschalten.

In der Regel muss die Fräse zwei- bis dreimal aus verschiedenen Richtungen über einen Bereich geführt werden. Arbeiten Sie nicht in sehr nasser Erde, da sich sonst Schollen bilden, die schwer aufzubrechen sind.

Einstellen des Lenkers

Abb 4. Der Lenkerwinkel lässt sich mit den beiden Handrädern einstellen. Insgesamt sind drei Positionen einstellbar. Für den Transport lässt sich der Lenker nach vorn klappen. Achtung Achten Sie darauf, dass die Bowdenzüge nicht eingeklemmt werden.

Einstellen des Rads bzw. des Tiefenanschlags

Abb 12. Während des Betriebs kann es erforderlich sein, die Radgruppe anzuheben, da sie mit dem Tiefenanschlag verbunden ist. Treten Sie dazu auf das Pedal rechts neben den Stützrädern und stellen Sie die benötigte Position ein. Insgesamt stehen drei Positionen zur Auswahl. Mit dem Tiefenanschlag können Sie insgesamt drei Arbeitstiefen einstellen. Je tiefer er in der Erde sitzt, desto tiefer Graben sich die Messer ein und desto langsamer ist der Vortrieb des Gerätes. Durch Einstellen der richtigen Arbeitstiefe können Sie sich die Arbeit erheblich erleichtern. Der Tiefenanschlag sollte immer optimal für die aktuellen Bodenverhältnisse eingestellt sein. Die optimale Arbeitstiefe können Sie durch Ausprobieren ermitteln.

Schmierung des Getriebes

Das Getriebe ist dauerhaft vom Hersteller geschmierte worden, öffnen Sie niemals das Getriebegehause. Im die Maschine mit Schmiermittel zu befüllen, mach als befolgt.

1. Zündkerzenstecker am Motor abnehmen.
2. Schmiermittel ins Getriebe geben. Die Schmiermittelpackung in einen Eimer mit heißem Wasser stellen. Dadurch wird die Konsistenz dünnflüssiger und lässt sich leichter ins Getriebe einfüllen. Schneiden Sie nur ein kleines Stück von der Spitze der Schmiermittelpackung ab. Wichtig ist, dass das Oberteil möglichst spitz ist.
3. Lösen Sie die 2 Schrauben (Abbildung 13 a + b).
4. Schmierfett in das Loch „a“ einfüllen, bis es aus das Loch "b" heraus kommt (= voll) Sichern Sie sich dass das Getriebe in waagerechte position steht.
5. Schraube aufsetzen und anziehen.
6. Den Zündkerzenstecker wieder aufstecken.

Abbildung 13.

- ⚠ Überprüfen Sie nach Jeder 5 Betriebsstunde den Fettstand, wenn notwendig fett nachfüllen! Fett ist nicht mitgeliefert!

Starten und Stoppen des Motors

ACHTUNG: Vor dem Einschalten immer den Ölstand kontrollieren!

Der Ölfüllstand muss zwischen der Mindest- und der Höchstmarkierung auf dem Ölpeilstab liegen. Verwenden Sie ausschließlich Öl des Typs SAE-30 und Benzin des Typs „Super Bleifrei“ (95 Oktan). Der Benzintank darf auf keinen Fall überfüllt werden.

Achtung: Befinden Sie sich nie in der gestrichelte Zone, wenn Sie den Motor starten! Starten Sie immer den Motor von der gepunkteten Sicherheitszone aus. Siehe Abbildung 9

Start

1. Stellen Sie den Gaszug auf Schnell.
2. Drücken Sie den Primer 3-5-mal bei kaltem Motor.
3. Ziehen Sie am Starterseil, um den Motor zu starten. Führen Sie anschließend immer das Starterseil manuell zurück in den Motor.

Stoppen

1. Stellen Sie den Gaszug auf Langsam und lassen Sie den Motor 30 Sekunden laufen.
2. Deaktivieren Sie den Kupplung Griff.
3. Stellen Sie (im Leerlauf) den Gaszug auf “stop”.

- ⚠ Im laufenden Betrieb kann der Lenker vibrieren. Sie sollten daher alle zwei Stunden eine Pause machen. Reinigung der Gartenfräse

Reinigung

Das Gerät sollte nach Gebrauch gereinigt werden. Spritzen Sie Erde und Schmutz ab und entfernen Sie Grasreste von der Welle. Die Rahmennummer darf nur mit einem feuchten Lappen abgewischt werden, um vorzeitigen Abrieb zu vermeiden. Zur Reinigung keinesfalls einen Hochdruckreiniger verwenden!

Ölwechsel

Der erste Ölwechsel sollte nach fünf Betriebsstunden erfolgen. Nach diesem ersten Ölwechsel reicht es, einmal jährlich das Öl zu ersetzen.

1. Lassen Sie den Motor fünf Minuten laufen, damit das Öl warm wird. Warmes Öl fließt besser, wodurch der vollständige Ölwechsel erleichtert wird.
2. Schalten Sie den Motor nach 5 Minuten aus. Ziehen Sie den Zündkerzenstecker und lösen Sie die Ölablassschraube, um das Öl abzulassen. Stellen Sie rechtzeitig einen Auffangbehälter für das Altöl bereit. Der Behälter muss ausreichendes Fassungsvermögen haben. ACHTUNG: Der Motor darf maximal um 45 Grad nach hinten gekippt werden.
3. Schrauben Sie die Ölablassschraube wieder ein und füllen Sie neues Öl in den Motor. Ziehen Sie vorher den Ölpeilstab heraus und achten Sie darauf, dass Sie nicht zu viel Öl nachfüllen.
4. Setzen Sie den Zündkerzenstecker wieder ein.

Sie können auch einen Ölwechsel-Pumpensatz verwenden.

1. Saugen Sie das Altöl mit der Spritze durch die Einfüllöffnung ab. Halten Sie den Schlauch in den Öl sumpf. Entsorgen Sie das Altöl in den Behälter.
2. Motor mit frisches Öl des Typs SAE-30 Abfüllen
3. Kontrollieren Sie den Ölstand mit einem Ölpeilstab.

Altöl ist umweltgerecht zu entsorgen. Öl und Ölpumpensatz sind nicht im Lieferumfang enthalten.

Luftfilter

Bitte inspizieren und reinigen Sie den Luftfilter regelmäßig. Wenn der Filter nicht über einen längeren Zeitraum gereinigt geworden ist, beeinfluss dies der Motorkraft und den Abgas

1. Reinigen Sie die Luftfilter, bevor es entfernt wird.
2. Vorsichtig die Abdeckung abziehen.
3. Entfernen und überprüfen Sie vorsichtig das Papier Filter. Mit einer weichen Bürste Pinseln. Wenn das Luftfilter sehr dreckig ist, muss es mit einem neuen ersetzt werden. Achten Sie darauf, dass kein Schmutz in den Ansaugtrakt des Motors kommt.
4. Reinigen Sie, mit Seifenwasser, das schwarze Schaumstoff-Element auf der rechten Seite.
5. Klemmen Sie das Wasser aus dem Schaum-Element so dass es trocknen ist. Fügen Sie ein paar Tropfen SAE-30 Öl auf das Filter. Klemmen Sie das Element noch einmal um das überschüssige Öl heraus zu Drücken. Montieren Sie das Element.
6. Prüfen Sie, ob alle Elemente wieder korrekt angebracht und geschlossenem ist, wie in der Abbildung gezeigt

Wartung der Zündkerze

- Ziehen Sie den Zündkerzenstecker
- Entfernen Sie Schmutz und Rückstände von der Zündkerze mit einer Bürste.
- Lösen Sie die Zündkerze mit einem Zündkerzenschlüssel.
- Kontrollieren Sie die Isolierung.
- Reinigen Sie die Zündkerze mit einer Stahlbürste.
- Messen Sie den Abstand zwischen den Elektroden. Der Abstand muss 0,7 bis 0,8 mm betragen.
- Achten Sie dabei darauf, dass die Elektroden nicht beschädigt werden
- Setzen Sie die Zündkerze wieder ein. Eine beschädigte Kerze muss ersetzt werden.
- Setzen Sie den Zündkerzenstecker wieder ein.

Aufbewahrung

- Wird das Gerät längere Zeit nicht benutzt, sind im Interesse einer langen Lebensdauer die nachstehenden Punkte zu beachten.
- Spritzen Sie Erde und Schmutz ab und entfernen Sie Grasreste von der Welle. Die Rahmennummer darf nur mit einem feuchten Lappen abgewischt werden, um vorzeitigen Abrieb zu vermeiden.
- Zur Reinigung keinesfalls einen Hochdruckreiniger verwenden!
- Wischen Sie das Gerät komplett mit einem feuchten Tuch sauber. Wischen Sie mit einem in Öl getauchten Lappen nach, um Rostansatz zu vermeiden. Das Gerät muss an einem trockenen und sauberen Ort gelagert werden.

Fehlersuche

Der Motor springt nicht an

1. Kraftstoffeinstellung kontrollieren.
2. Zündkerze prüfen.
3. Alter des Benzins im Tank kontrollieren.
4. Weitere Hinweise zur Fehlersuche sind der separaten Motoranleitung zu entnehmen.

Der Motor läuft nicht gleichmäßig

1. Der Gashebel darf nicht auf Schnell stehen.
2. Alter des Benzins im Tank kontrollieren.

Die Messer drehen sich nicht

1. Messer kontrollieren: Haben sich Steine zwischen die Messer geklemmt?
1. Ggf. sind diese durch Abnehmen der Messer zu entfernen.
2. Zustand und Führung der Bowdenzüge kontrollieren.
3. Zustand und Führung des Riemens kontrollieren.
4. Einstellung des Riemenspanners kontrollieren.

Die Messer halten nicht automatisch an

1. Motor ausschalten und Händler kontaktieren.

Allgemeine Vorsichtsmaßnahmen

1. Geräuschpegel von mehr als 85 dB(A) sind bei längerer Dauer gesundheitsschädlich. Tragen Sie bei der Arbeit mit dem Gerät immer einen Gehörschutz.
2. Reduzieren Sie die Motordrehzahl so weit wie möglich, um den Geräusch- und Schwingungspegel zu senken.
3. Eine weitere Senkung des Geräuschpegels erreichen Sie, wenn Sie das Gerät nur im Freien betreiben.
4. Der Schwingungspegel lässt sich durch festes Anfassen des Lenkers reduzieren.
5. Das Gerät ist relativ laut. Arbeiten Sie deshalb nur tagsüber mit dem Gerät.
6. Tragen Sie eng anliegende Arbeitsbekleidung, robuste Arbeitshandschuhe, einen Gehörschutz sowie Schuhe mit trittsicheren Sohlen und Stahlkappen.
7. Machen Sie alle 2 Stunden eine Pause.
8. Ein abgenutzter Riemen darf nur von einem autorisierten Händler ersetzt gewartet werden.

Technische Daten

Hobby	510TG	510B
Länge (mm)	1150	1150
Breite (mm)	600	600
Höhe (mm)	1230	1230
Gewicht ohne Kraftstoff (kg)	41,5	41,5
Vorwärtsgänge	1	1
Rückwärtsgänge	0	0
Griff	Einstellbar	Einstellbar
Arbeitsbreite	50 cm	50 cm
Arbeitstiefe	33 cm	33 cm
Drehgeschwindigkeit (U/min)	91 rpm	91 rpm
Fett typ	Multifak EP-0	Multifak EP-0
Motor		
Marke	**Texas**	**B&S**
Modell	TG470VF	650E
Kapazität	139 CC	190 CC
Max. Leistung	2.6 kW / 3400 rpm	2.61 kW / 3400 rpm
Schallleistungspegel der Maschine	LWA: 96 dB(A)	LWA: 96 dB(A)

Standard-Gewährleistungsbedingungen

Die Gewährleistungsfrist beträgt zwei Jahre für private Endanwender in EU-Ländern.
Bei kommerzieller Nutzung beträgt die Gewährleistungsfrist nur ein Jahr.

Die Gewährleistung deckt Material- und/oder Herstellungsfehler ab.

Einschränkungen und Anforderungen
Normaler Verschleiß und Austausch von Verschleißteilen fallen NICHT unter die Gewährleistungsregelung.

Verschleißteile, die NICHT über einen Zeitraum von mehr als 12 Monaten abgedeckt sind:

- Messer
- Kabel
- Riemen
- Schalter
- Membrane/Dichtungen
- Zündkerzen
- Motorflüssigkeiten (Öl, Benzin)
- Starterkabel
- Filter

Wenn Sie den Motor ohne Öl starten, entstehen irreparable Schäden, die von der Garantie ausgeschlossen sind.

Die Gewährleistung erstreckt sich NICHT über Schäden/Mängel hervorgerufen durch:

- Mangelnde Wartung und Instandhaltung
- Strukturelle Veränderungen
- Ungewöhnliche äußere Bedingungen
- Schäden an Karosserie, Mähdeck, Lenker usw.
- Unsachgemäße Verwendung oder Überladung
- Verwendung von falschem Öl, Benzin oder anderen Flüssigkeiten, die den in der Bedienungsanleitung empfohlenen widersprechen.
- Schlechtes oder verunreinigtes Benzin, das die Verunreinigung des Kraftstoffsystems zur Folge hat
- Verwendung von nicht originalen Ersatzteilen.
- Andere Bedingungen, für die Texas nicht verantwortlich gemacht werden kann.

Inwieweit es sich bei einem Schaden um einen Garantiefall handelt oder nicht, wird von einer autorisierten Fachwerkstatt entschieden.

Ihre Einkaufsquittung gilt als Garantieschein, weshalb sie sorgfältig aufbewahrt werden sollte.

BEACHTEN SIE: Beim Kauf von Ersatzteilen oder der Anfrage nach Garantiereparaturen geben Sie bitte immer Jahre, Modell- und Seriennummer an. Sie sind auf dem CE-Etikett auf der Maschine zu finden!

** Wir behalten uns das Recht vor, Bedingungen zu ändern und übernehmen keinerlei Haftung für Druckfehler*

FR - Traduction de la notice originale

Consignes de sécurité 16
Instructions de montage 17
Vêtements 17
Utilisation du motoculteur 17
Périmètre de sécurité 18
Réglage de la poignée 18
Réglage de la roue / chevilles 18
Entretien 18
Démarrage et arrêt du moteur 18
Nettoyage du motoculteur 18
Vidange de l'huile 19
Filtre à air 19
Entretien de la bougie 19
Rangement 19
Dépannage 19
Bruit, vibrations et précautions 19
Caractéristiques techniques 20
Déclaration de conformité 35

Nous vous félicitons pour l'achat de votre nouvelle motoculteur. Veuillez lire attentivement ce manuel d'instructions et notamment les avertissements de sécurité signalés par ce symbole :

⚠

Pièces de rechange
Une liste des pièces de rechange de ce produit est disponible sur notre site Web www.texas.dk Si vous connaissez la référence de l'article, vous pourrez être servi plus rapidement. Vous pouvez acheter vos pièces de rechange auprès des distributeurs de notre réseau. Consultez notre site pour trouver votre distributeur le plus proche.

Consignes de sécurité

Préparation

- ⚠ Ne mettez pas les mains ou les pieds à proximité ou au-dessous des pièces rotatives.
- ⚠ Lisez ce manuel attentivement. Assurez-vous d'être familiarisé avec les différentes commandes, les réglages et les poignées de l'équipement.
- ⚠ Assurez-vous que vous savez comment arrêter l'unité et que vous êtes familiarisé avec l'arrêt d'urgence.
- ⚠ Ne laissez jamais des enfants ou des personnes non familiarisées avec ces instructions utiliser l'équipement. Notez que les réglementations locales peuvent limiter l'âge de l'utilisateur.
- ⚠ N'utilisez pas la machine si vous vous sentez mal, êtes fatigué ou avez consommé de l'alcool ou des drogues.
- ⚠ Inspectez toujours la machine avant de l'utiliser. Vérifiez qu'aucune pièce n'est usée ou endommagée.
- ⚠ Remplacez les éléments et boulons usés ou endommagés en bloc pour préserver l'équilibre.
- ⚠ L'utilisateur de la machine est responsable de la sécurité des autres personnes.
- ⚠ N'utilisez jamais la machine à proximité d'enfants ou d'animaux.
- ⚠ L'utilisateur de la machine est responsable de tout accident ou risque impliquant d'autres personnes et leurs biens.
- ⚠ Inspectez minutieusement la zone où l'équipement doit être utilisé. Retirez si nécessaire les corps étrangers.
- ⚠ Ne faites jamais le plein d'essence à l'intérieur ou lorsque le moteur tourne.
- ⚠ Les fuites d'essence sont extrêmement inflammables, ne faites jamais le plein lorsque le moteur est encore chaud.
- ⚠ Essuyez toute fuite d'essence avant de démarrer le moteur. Risque d'incendie ou d'explosion !
- ⚠ Faites attention aux risques encourus lors des travaux sur des terrains difficiles, comme un sol extrêmement dur ou pierreux.
- ⚠ Il est indispensable de porter des bottes à semelles antidérapantes et gaine en acier. Évitez de porter des vêtements amples.

Utilisation

- ⚠ Démarrez toujours le moteur dans la zone de sécurité.
- ⚠ Ne quittez pas la zone de sécurité lors de l'utilisation de la machine. Si vous devez quitter la zone de sécurité, coupez le moteur avant de quitter la zone.
- ⚠ Après avoir heurté un corps étranger, arrêtez immédiatement le moteur, retirez le capuchon de la bougie et inspectez minutieusement la machine pour détecter un éventuel dégât. Réparez le dégât avant de continuer.
- ⚠ Si la machine commence à vibrer de manière anormale, arrêtez le moteur et identifiez immédiatement la cause. Les vibrations signalent en général un dégât.
- ⚠ Mettez toujours les leviers au point mort, coupez le moteur et retirez la bougie lorsque l'unité n'est pas surveillée.
- ⚠ Coupez toujours le moteur et vérifiez que toutes les parties mobiles sont complètement arrêtées avant de réaliser une réparation, un réglage ou une inspection.
- ⚠ Faites preuve d'une extrême prudence lors d'une utilisation en pente.
- ⚠ N'utilisez jamais la machine à vive allure.
- ⚠ Ne dépassez pas la capacité de la machine en essayant de travailler trop rapidement.
- ⚠ Ne transportez pas de passagers.
- ⚠ Faites preuve d'attention lorsque la machine est en marche arrière.
- ⚠ Ne laissez jamais des passants se tenir devant l'unité.
- ⚠ Dégagez toujours les lames lorsque la machine n'est pas utilisée.
- ⚠ Utilisez uniquement la machine de jour ou dans des zones entièrement éclairées.
- ⚠ Assurez une bonne stabilité et gardez toujours une bonne prise sur les poignées. Marchez toujours, ne courez jamais.
- ⚠ N'utilisez pas l'équipement pieds nus ou en portant des sandales.
- ⚠ Faites preuve d'une extrême prudence lorsque vous changez de sens sur les pentes.
- ⚠ Sur les fraises arrière, vérifiez que les lames sont protégées par un écran de protection, seule la partie des lames qui pénètre dans le sol doit être libre.
- ⚠ N'essayez jamais d'effectuer des réglages lorsque le moteur est en marche.
- ⚠ Faites preuve d'une extrême prudence en marche arrière ou lorsque vous tirez la machine en arrière.
- ⚠ N'utilisez jamais le moteur à l'intérieur ou dans des endroits mal ventilés. Les gaz d'échappement du moteur contiennent du monoxyde de carbone. Le non-respect peut entraîner des blessures graves voire mortelles.

Utilisation sûre de l'essence

- ⚠ Soyez extrêmement prudent lorsque vous manipulez de l'essence. L'essence est extrêmement inflammable et ses émanations sont explosives.
- ⚠ Une fuite d'essence sur le corps ou les vêtements peut entraîner de graves blessures. Rincez votre peau et changez de vêtements immédiatement !
- ⚠ Utilisez uniquement un récipient d'essence approuvé. N'utilisez pas de bouteilles de boisson ou d'autres récipients similaires !
- ⚠ Éteignez les cigarettes, cigares, pipes et autres sources d'inflammation.
- ⚠ Ne faites jamais le plein de votre machine à l'intérieur.
- ⚠ Laissez le moteur refroidir avant de faire le plein.
- ⚠ Ne remplissez jamais le réservoir de combustible à plus de 2,5 cm sous l'orifice de remplissage, afin de laisser suffisamment d'espace pour l'expansion du combustible.
- ⚠ Après le plein, vérifiez que le bouchon est bien serré.
- ⚠ N'utilisez jamais la fonction de verrouillage du pistolet à essence lorsque vous faites le plein.
- ⚠ Ne fumez pas lorsque vous faites le plein.
- ⚠ Ne faites jamais le plein à l'intérieur d'un bâtiment ou aux endroits où les émanations d'essence pourraient entrer en contact avec une source d'inflammation.
- ⚠ Conservez l'essence et le moteur à l'écart des appareils, lampes témoin, barbecues, appareils électriques, outils électriques, etc.
- ⚠ Si le réservoir de combustible doit être purgé, cette opération doit avoir lieu à l'extérieur.

Entretien et rangement

- ⚠ Le moteur doit être coupé lors des travaux de maintenance et de nettoyage, du changement d'outils et du transport par d'autres moyens que son propre déplacement.
- ⚠ Vérifiez régulièrement que tous les boulons et écrous sont serrés. Resserrez-les si nécessaire.
- ⚠ Le moteur doit être complètement refroidi avant d'être rangé à l'intérieur ou couvert.
- ⚠ Si la machine n'est pas utilisée pendant un certain temps, veuillez consulter les consignes de ce manuel.
- ⚠ Si nécessaire, les étiquettes de sécurité et de consignes doivent être entretenues et remplacées.
- ⚠ Utilisez uniquement des pièces de rechange ou accessoires d'origine. En cas d'utilisation d'autres pièces ou accessoires, la responsabilité ne s'applique plus.
- ⚠ Remplacez les pots d'échappement défectueux.

Divers

- ⚠ Les engrenages sont livrés graissés. Vérifiez néanmoins qu'ils sont bien graissés avant chaque utilisation.
- ⚠ Le moteur n'est pas livré avec le plein d'huile.
- ⚠ Les dispositifs de commande ajustés en usine, comme le câble d'embrayage monté sur la poignée, ne doivent pas être retirés ou mis à jour.
- ⚠ Ne purgez le réservoir de combustible qu'à l'extérieur. L'essence est extrêmement inflammable et ses émanations sont explosives.
- ⚠ Vérifiez que la machine est bien sécurisée lors de son transport sur une plate-forme, etc.
- ⚠ Baissez les gaz pendant l'arrêt du moteur et fermez le robinet de combustible.

Instructions de montage

S'il vous plaît suivez les étapes décrites dans la figure:
(le modèle peut différer de l'illustration ci)

Contenu de la boîtet :

A. Lames
B. Motoculteur et câbles
C. Roues de support
D. Protections latérales
E. Direction supérieure
F. Patin de profondeur
G. Direction inférieure, droite et gauche
H. Crochet de montage pour la direction
I. Console arrière inclus. utiles de montage.

2. Montage de la console arrière, roue et patin de profondeur
   A. Retirer les 4 boulons et 4 bagues de la boîte de vitesses.
   B. Monter l'arrière-console (I) fixer avec la vis. Important: N'oubliez pas de monter les 4 douilles.
   C. Montez les roues de support (C). la position et barre d'insertion de la droite à travers le support. Ensuite, insérer le ressort de la fixer bar avec une goupille fendue.
   D. Patin de profondeur d'insertion sur la serrure de la console avec une goupille fendue.

3. Montez les deux directions inférieures avec les boulons suivants (C). Faites attention à la direction, la gauche et la droite sont différentes.La direction (A) doit être montée à droite. La direction (B) doit être montée à gauche.

4. Montez la direction supérieure à l'aide des boulons et du volant de commande fournis. Faites attention aux flèches sur les crochets en plastique. Ils doivent être alignés une fois montés.

5. Montez le câble d'accélérateur (A) et les câbles d'embrayage (B) comme indiqué dans l'illustration.

6. Montez les lames à l'aide des boulons et des clavettes.

7. Montez les protections latérales à l'aide des boulons fournis.

8. Montez le patin de profondeur (F) par le dessous et à l'aide de la clavette fournie.

Remplissez le moteur avec de l'huile. Voir la section changer l'huile pour plus de détails.

Vêtements

Lorsque vous utilisez la machine, portez des vêtements ajustés, de solides gants de travail, des protège-tympans et des bottes antidérapantes avec coques en acier.

Utilisation du motoculteur

- ⚠ Assurez-vous que le motoculteur est positionné sur une surface plane, avec les roues de support abaissées avant de démarrer.
- ⚠ Enlevez tous les objets étrangers présents dans la zone de travail avant d'utiliser le motoculteur. Les pierres, le verre, les branches, etc. peuvent endommager le motoculteur. Vérifiez également que tous les boulons du motoculteur sont serrés

⚠ Démarrez le moteur conformément aux instructions ci-après. Tenez-vous à l'écart des pièces mobiles du motoculteur.

⚠ Pendant que le moteur tourne, ne tentez jamais de déplacer le motoculteur de manière autre que celle prévue pour son utilisation normale.

Le motoculteur est conçu pour cultiver les jardins potagers et les plates-bandes de fleurs. Veillez à vous familiariser avec les présentes instructions avant d'utiliser le motoculteur, et notamment avec les procédures de démarrage et d'arrêt du moteur.

Fig 10 : Lorsque vous abaissez le levier d'embrayage à droite de la manette, les lames rotatives commencent à tourner. Pour assurer une tension optimale de la courroie, il est important d'abaisser complètement le levier vers la manette. La courroie transfère la puissance du moteur à la transmission.

Périmètre de sécurité

Lorsque vous utilisez la machine et lorsque le moteur est en marche, veillez à ne pas quitter le périmètre de sécurité indiqué en rouge ci-dessous fig 11. S'il s'avère nécessaire de quitter ce périmètre (par exemple, pour la mise en place d'un accessoire), veillez d'abord à couper le moteur.

Il est généralement nécessaire de passer le motoculteur deux à trois fois dans différentes directions sur une même portion de terrain. Ne retournez pas une terre très mouillée, car des blocs de terre difficiles à désintégrer peuvent se former.

Réglage de la poignée

Fig 4; Vous pouvez ajuster l'angle de la poignée. Servez-vous des deux molettes pour la régler dans l'une des trois positions possibles.La poignée peut être rabattue vers l'avant en cours de transport.Remarque ! Assurez-vous que les câbles ne sont pas coincés.

Réglage de la roue / chevilles

Fig 12 L'assemblage des roues étant raccordé au patin de profondeur, il peut s'avérer nécessaire de le relever en cours de marche.Enfoncez la pédale à droite des roues de support pour régler l'assemblage des roues/le patin de profondeur dans l'une des trois positions possibles.

Le patin de profondeur peut être réglé selon profondeurs différentes. Plus le patin est enfoncé profondément dans le sol, plus les lames travaillent en profondeur et plus la machine avance lentement. Un réglage correct de la profondeur permet donc de réduire considérablement l'effort requis. Le patin doit toujours être réglé selon les conditions du sol. Nous vous recommandons de tester différentes profondeurs afin de déterminer celle qui est la mieux adaptée.

Entretien

La boîte de vitesses est lubrifiée en permanence en usine ! Ne jamais ouvrir la boîte de vitesses. S'il est nécessaire d'ajouter de la graisse sur la boîte de vitesses, procéder comme suit :

1. Retirez le couvercle de bougie du moteur.
2. Graissez l'embrayage. Placez le paquet de graisse dans un seau d'eau chaude. Cela fluidifiera la graisse de sorte à faciliter le graissage de l'embrayage. Ne coupez pas trop l'embout du paquet. L'embout doit être le plus pointu possible.
3. Desserrer les 2 vis (figure 13, a + b).
4. Ajouter la graisse dans le trou "a" jusqu'à ce qu'il sorte du trou "b" (= plein), lorsque la boîte est en position horizontale.
5. Monter et serrer la vis.
6. Placez le couvercle sur la bougie d'allumage du moteur.

⚠ Vérifiez le graissage toutes les 5 heures de fonctionnement et ajoutez-en si nécessaire. Graissage ne sont pas fournis !

Démarrage et arrêt du moteur

Important - Contrôlez toujours le niveau d'huile avant d'utiliser le motoculteur.

Le niveau d'huile doit toujours être compris entre les marques MIN et MAX sur la jauge. Utilisez toujours de l'huile SAE-30. Utilisez uniquement de l'essence 95 octanes sans plomb. Ne remplissez jamais le réservoir d'essence.

Avertissement : Rester en dehors de la zone hachurée lors du démarrage du moteur ! Toujours démarrer le moteur depuis la zone de sécurité en pointillés Voir figure 9

Commencer

1. Réglez la commande d'accélération (papillon des gaz) au maximum
2. Poussez le primaire 3-5 fois le moteur froid.
3. Tirez sur le cordon pour démarrer le moteur. Veillez toujours à remettre le cordon de démarrage manuellement en place dans le moteur.

Arrêt du moteur

1. Réglez la commande d'accélération sur la vitesse basse et laissez le moteur tourner pendant 30 secondes environ.
2. Relâchez / désactiver la poignée d'embrayage.
3. Lorsque le moteur tourne au ralenti, réglez la commande d'accélération sur l'arrêt complet.

⚠ Des vibrations peuvent se propager à travers la poignée en cours d'utilisation. Dès lors, nous vous recommandons de faire une pause toutes les deux heures.

Nettoyage du motoculteur

Le motoculteur doit être nettoyé après utilisation. Rincez la terre et les saletés à l'aide de votre tuyau d'arrosage. Retirez l'herbe, etc. de l'arbre de rotor. Le numéro de châssis doit uniquement être nettoyé avec un chiffon humide, et ce pour éviter toute usure inutile. N'utilisez pas de nettoyeur haute pression.

Vidange de l'huile

La première fois, l'huile doit être vidangée après cinq heures de marche. Ensuite, elle doit être remplacée une fois par an.

1. Laissez le moteur tourner pendant cinq minutes pour chauffer l'huile. Cela permet à l'huile de s'écouler plus facilement et garantit une vidange complète.
2. Arrêtez le moteur après cinq minutes. Retirez le protecteur de bougie. Pour vider l'huile, dévissez le bouchon du carter. Veillez à vider l'huile dans un récipient d'une contenance suffisante. Remarque ! Le moteur ne doit pas être incliné à plus de 45° vers l'arrière. Revissez le bouchon du carter et versez de l'huile neuve dans le moteur.
3. Pour ce faire, enlevez la jauge et versez la quantité d'huile recommandée.
4. Remettez le protecteur de bougie en place.

Vous pouvez également utiliser un kit de pompage pour la vidange d'huile

1. Aspirez l'huile par l'orifice de remplissage d'huile à l'aide de la seringue. Utilisez le tuyau pour atteindre le fond du carter.Transférez l'huile usagée dans le conteneur.
2. Remplissez le moteur d'huile SAE-30.
3. Vérifiez le niveau d'huile à l'aide de la jauge.

Veillez au respect de l'environnement pour la mise au rebut de l'huile usagée.

L'huile et le kit de pompage ne sont pas fournis.

Filtre à air

Inspecter et nettoyer régulièrement le filtre à air. Si le filtre n'a pas été nettoyé depuis longtemps, cela a une influence sur la prise de force du moteur et l'échappement.

1. Nettoyer la zone autour du filtre à air avant de le retirer.
2. Retirer le carter avec précaution.
3. Retirer avec précaution le filtre en papier et l'inspecter. Le brosser avec une brosse souple. S'il est très sale, il doit être remplacé. S'assurer qu'aucune impureté ne pénètre dans l'admission du moteur.
4. Laver le coussin de mousse noir du côté droit dans de l'eau savonneuse chaude.
5. Essorer le coussin en mousse et le laisser sécher. Mettre quelques gouttes d'huile SAE-30 sur le filtre pour l'humidifier légèrement. Presser avec précaution pour faire sortir toute huile superficielle. Remonter le coussin.
6. Vérifier que toutes les pièces sont montées correctement et que le carter est fermé comme sur l'image.

Entretien de la bougie

- Retirez le protecteur de bougie.
- Éliminez à l'aide d'une brosse toute la saleté et tous les dépôts présents sur la bougie.
- Desserrez la bougie à l'aide d'une fiche.
- Vérifiez que l'isolation est intacte.
- Nettoyez la bougie à l'aide d'une brosse métallique.
- Mesurez l'écart de l'électrode. Prenez garde de ne pas endommager l'électrode. L'écart doit compris entre 0,7 et 0,8 mm.
- Remettez la bougie en place. En cas d'endommagement, remplacez-la.
- Remettez le protecteur de bougie en place.

Rangement

- Si le motoculteur doit rester inutilisé pendant une longue période, suivez les instructions ci-dessous pour préserver sa durée de vie.
- Rincez le motoculteur à l'aide de votre tuyau d'arrosage pour éliminer la terre et les saletés. Retirez l'herbe, etc. de l'arbre de rotor. Le numéro de châssis doit uniquement être nettoyé avec un chiffon humide, et ce pour éviter toute usure inutile. N'utilisez pas de nettoyeur haute pression.
- Nettoyez bien le motoculteur avec un chiffon humide. Nettoyez les surfaces inférieures avec un chiffon huilé pour empêcher la corrosion.
- Rangez toujours votre motoculteur dans un lieu sec et propre.

Dépannage

Le moteur ne démarre pas

1. Assurez-vous que la commande d'alimentation est correctement réglée.
2. Vérifiez la bougie.
3. Assurez-vous que le réservoir est rempli d'essence fraîche.
4. Reportez-vous aux instructions séparées sur le moteur pour tout autre dépannage.

Le moteur ne fonctionne pas normalement

1. Assurez-vous que la commande d'accélération n'est pas réglée au maximum.
2. Assurez-vous que le réservoir est rempli d'essence fraîche.

Les lames ne tournent pas

1. Assurez-vous que des pierres ne sont pas coincées entre les lames.
2. Détachez les lames pour retirer les pierres.
3. Assurez-vous que les câbles sont en bon état de marche et correctement montés.
4. Assurez-vous que la courroie est en bon état de marche et correctement montée.
5. Assurez-vous que le tendeur de courroie est correctement réglé.

Les lames ne s'arrêtent pas

1. Arrêtez le moteur et contactez le distributeur.

Bruit, vibrations et précautions

1. Toute exposition de longue durée à des niveaux de bruit supérieurs à 85 dB(A) est nocive. Veillez toujours à porter des protège-tympans lorsque vous utilisez la machine.
2. Réduisez le régime du moteur pour réduire les vibrations et le bruit.
3. Pour réduire davantage encore le niveau de bruit, utilisez le motoculteur uniquement dans un endroit ouvert.
4. Pour réduire les vibrations, maintenez fermement la poignée.
5. Pour éviter de déranger d'autres personnes, utilisez uniquement le motoculteur pendant la journée.
6. Portez des vêtements ajustés, de solides gants de travail, des protège-tympans et des bottes antidérapantes avec coques en acier.
7. Faites une pause de 30 min toutes les deux heures de travail.
8. Une ceinture portée doit être remplacé / réparé par un revendeur agréé

Caractéristiques techniques

Hobby	510TG	510B
Longueur (mm)	1150	1150
Largeur (mm)	600	600
Hauteur (mm)	1230	1230
Poids (kg)	41,5	41,5
Vitesses avant	1	1
Vitesses arrière	0	0
Traiter	Réglable	Réglable
Largeur de travail	50 cm	50 cm
Profondeur de travail	33 cm	33 cm
Vitesse de rotation, les pales	91 rpm	91 rpm
Type de graisse	Multifak EP-0	Multifak EP-0
Motor		
Marque	**Texas**	**B&S**
Modèle	TG470VF	650E
Capacité	139 CC	190 CC
Puissance maxi	2.6 kW / 3400 rpm	2.61 kW / 3400 rpm
Niveau de puissance acoustique	LWA: 96 dB(A)	LWA: 96 dB(A)

PL - Tłumaczeniem instrukcji oryginalnej

Środki ostrożności 21
Montaż urządzeń 22
Ubranie robocze 22
Praca z glebogryzarką 22
Strefa bezpieczeństwa 23
Regulacja ustawienia kierownicy 23
Ustawianie zespołu kół / regulatora głębokości uprawy 23
Smarownie przekładni 23
Uruchamianie i zatrzymywanie silnika 23
Czyszczenie glebogryzarki 23
Wymiana oleju 23
Utrzymanie filtra powietrza 24
Utrzymanie świecy zapłonowej 24
Przechowywanie 24
Wykrywanie i usuwanie usterek 24
Hałas, wibracje i środki zapobiegawcze 24
Dane techniczne 24
Deklaracja zgodności CE 35

Gratulujemy zakupu urządzenia glebogryzark. Bardzo ważne jest, aby przed przystąpieniem do pracy zapoznać się z treścią niniejszego podręcznika. Szczególną uwagę należy zwrócić na zalecenia dotyczące bezpieczeństwa, które są oznaczone następującym symbolem:

Części zamienne

Wykaz części zamiennych dla tego produktu można znaleźć na naszej stronie internetowej **www.texas.dk** Będziemy mogli obsłużyć Cię szybciej, jeśli będziemy znali numer pozycji.Części zamienne można zakupić w sieci naszych dilerów.Prosimy odwiedzić naszą stronę internetową, aby odnaleźć najbliższego dilera.

Środki ostrożności

Przygotowanie

- Nie zbliżać rąk i stóp w pobliże obracających się części.
- Dokładnie przeczytać instrukcje. Zapoznać się ze sposobem sterowania, ustawieniami i uchwytami urządzenia.
- Zapoznać się ze sposobem zatrzymywania urządzenia i zatrzymywaniem w nagłych przypadkach.
- Nie pozwalać dzieciom i osobom niezaznajomionym z tymi instrukcjami na używanie urządzenia. Uwaga: lokalne przepisy mogą ograniczać wiek operatora urządzenia.
- Nie obsługiwać urządzenia w razie złego samopoczucia, zmęczenia, po spożyciu alkoholu lub leków.
- Zawsze przed użyciem sprawdzić urządzenie. Upewnić się, że nie ma zużytych lub uszkodzonych części.
- Wymieniać zużyte lub uszkodzone elementy i śruby w zestawach tak, aby zachować wyważenie.
- Operator urządzenia jest odpowiedzialny za bezpieczeństwo osób postronnych.
- Nigdy nie używać urządzenia w pobliżu dzieci lub zwierząt.
- Operator urządzenia jest odpowiedzialny za wypadki lub zagrożenia innych osób i ich własności.
- Dokładnie sprawdzić obszar, na którym ma być używane urządzenie, jeśli to konieczne, usunąć obce przedmioty.
- Nie napełniać paliwem w pomieszczeniu lub, gdy silnik pracuje.
- Rozlana benzyna jest bardzo łatwo palna, nigdy nie napełniać zbiornika, gdy silnik jest gorący.
- Przed uruchomieniem silnika wytrzeć rozlaną benzynę. Może dojść do pożaru lub eksplozji!
- Uważać na zagrożenia podczas pracy na trudnym gruncie: bardzo kamienistym lub twardym.
- Wymagane jest użycie butów z antypoślizgowymi podeszwami i stalowymi okuciami. Nie nosić luźnej odzieży.

Obsługa

- Silnik zawsze uruchamiać w bezpiecznej strefie.
- Podczas obsługi urządzenia nie opuszczać bezpiecznej strefy; jeśli to konieczne, najpierw wyłączyć silnik.
- Po uderzeniu obcego obiektu natychmiast zatrzymać silnik, zdjąć zakrętkę świecy zapłonowej i sprawdzić urządzenie. Naprawić uszkodzenia przed kontynuowaniem pracy.
- Jeśli urządzenie zacznie wibrować nieprawidłowo, zatrzymać silnik i poszukać przyczyny. Wibracje zazwyczaj świadczą o uszkodzeniu.
- gdy urządzenie jest pozostawiane bez nadzoru należy zawsze rozłączyć dźwignie, wyłączyć silnik i wyjąć świecę zapłonową.
- Przed przystąpieniem do napraw, regulacji lub kontroli zawsze wyłączać silnik i upewnić się, że wszystkie ruchome części całkowicie się zatrzymały.
- Zachować najwyższą ostrożność podczas pracy na zboczach.
- Nigdy nie pracować w szybkim tempie.
- Nie przeciążać urządzenia, pracując w zbyt szybkim tempie.
- Nie przewozić osób.
- Uważać, gdy urządzenie pracuje na biegu wstecznym.
- Nie pozwalać osobom postronnym stawać przed urządzeniem.
- Zawsze odłączać ostrza, jeśli nie są używane.
- Pracować tylko w dzień lub przy dobrym oświetleniu.
- Zachowywać stabilność i mocno trzymać uchwyty. Chodzić, nigdy nie biegać.
- Nie obsługiwać urządzenia na bosaka lub w sandałach.
- Zachować najwyższą ostrożność podczas zmiany kierunku na zboczach.
- Przy glebogryzarkach tylnich upewnić się, że ostrza są zabezpieczone przez osłonę bezpieczeństwa; tylko część ostrza pracująca w blebie musi być wolna.
- Nigdy nie wykonywać żadnych regulacji, gdy silnik pracuje.
- Zachować szczególną uwagę podczas zmiany kierunku lub cofania urządzenia.
- Nigdy nie uruchamiać silnika w pomieszczeniu zamkniętym lub w miejscu o słabej wentylacji. Spaliny zawierają tlenek węgla. Niezastosowanie się do tej instrukcji może doprowadzić do trwałego kalectwa lub śmierci.

Bezpieczeństwo benzyny

- Podczas obchodzenia się z benzyną zachować ostrożność. Benzyna jest bardzo łatwo palna, a jej opary są wybuchowe.

- ⚠ W razie rozlania benzyny na siebie lub na ubranie może dojść do poważnych obrażeń. Natychmiast się umyć i zmienić ubranie!
- ⚠ Używać tylko atestowanego zbiornika na benzynę. Nie używać butelek z napojów lub podobnych!
- ⚠ Zgasić papierosy, cygara, fajki i inne źródła zapłonu.
- ⚠ Nigdy nie tankować urządzenia wewnątrz pomieszczeń.
- ⚠ Przed ponownym zatankowaniem poczekać, aż silnik ostygnie.
- ⚠ Nigdy nie napełniać zbiornika powyżej poziomu 2,5 cm poniżej wlewu, musi tam pozostać przestrzeń na rozszerzanie się paliwa.
- ⚠ Po ponownym zatankowaniu mocno dokręcić zakrętkę.
- ⚠ Nigdy nie stosować blokady na pistolecie podczas tankowania.
- ⚠ Nie palić podczas tankowania.
- ⚠ Nigdy nie tankować w budynku lub w miejscu, gdzie opary benzyny mogą zetknąć się ze źródłem zapłonu.
- ⚠ Benzynę i silnik trzymać z dala od urządzenia, lamp, grillów, urządzeń elektrycznych, elektronarzędzi itd.
- ⚠ Jeśli paliwo ma być spuszczone ze zbiornika, należy wykonać to na świeżym powietrzu.

Konserwacja i przechowywanie

- ⚠ Silnik należy zatrzymać przed przeprowadzaniem czyszczenia, zmianą narzędzi, transportem urządzenia.
- ⚠ Regularnie sprawdzać dokręcenie wszystkich śrub i nakrętek. Dokręcić, jeśli to konieczne.
- ⚠ Przed przechowywaniem urządzenia lub jego nakryciem silnik musi być zimny.
- ⚠ Jeśli urządzenie nie jest używane przez dłuższy czas, prosimy zapoznać się z tym podręcznikiem .
- ⚠ Wszystkie etykiety należy utrzymywać w dobrym stanie i w razie konieczności wymieniać.
- ⚠ Używać tylko oryginalnych części zamiennych lub akcesoriów. W przypadku użycia nieoryginalnych części lub akcesoriów wygasa wszelka odpowiedzialność.
- ⚠ Wymieniać zepsute tłumiki.

Inne

- ⚠ Wszystkie mechanizmy są wstępnie nasmarowane. Jednak przed każdym użyciem upewnić się, że są wystarczająco nasmarowane.
- ⚠ Silnik nie jest napełniony olejem.
- ⚠ Przyrządy sterujące zamocowane fabrycznie, jak linka sprzęgła na uchwycie, nie mogą być usuwane lub odsłaniane.
- ⚠ Paliwo można spuszczać ze zbiornika tylko na zewnątrz pomieszczeń. Benzyna jest bardzo łatwo palna, a jej opary są wybuchowe.
- ⚠ Upewnić się, że podczas transportu urządzenie jest dobrze przymocowane.
- ⚠ Zmniejszyć prędkość podczas wyłączania silnika i zamknąć zawór paliwa.

Montaż urządzeń

Proszę wykonać kroki przedstawione na rysunku:
(W rzeczywistości urządzenie może się nieznacznie różnić).

Pokazuje zawartość opakowania:

A. Ostrza
B. Glebogryzarka z przewodami.
C. Kółka wsporcze
D. Osłony boczne
E. Uchwyt górny
F. Brona
G. Uchwyt dolny, prawy i lewy
H. Konsola montażowa uchwytu
I. Tylna konsola w tym. Zestaw montażowy

2. Montaż z tyłu konsoli, koła i brona

A. Wykręć 4 śruby i 4 tuleje z przekładni
B. Mocowanie tylnej konsoli (I) zabezpieczyć śruby. Ważne: Należy pamiętać, aby zamontować 4 tulejami.
C. Zamontować kółka wsporcze (C) pozycji i bar Wstaw z prawej strony przez uchwyt. Następnie włóż sprężynę zapiąć bar z zawleczką.
D. Brona wstaw blokadę konsoli z zawleczką.

3. Zamontować dwa uchwyty dolne za pomocą następujących śrub (C). Należy pamiętać, że uchwyty prawy i lewy są różne. Uchwyt (A) musi być zamontowany z prawej strony. Uchwyt (B) musi być zamontowany z lewej strony.

4. Zamontować uchwyt górny za pomocą dołączonych śrub i pokrętła
Zwrócić uwagę na strzałki na wspornikach plastikowych. Muszą one zostać ustawione w linii podczas montażu.

5. Zamontować przewód przepustnicy (A) oraz przewód sprzęgła (B) w sposób pokazany na rysunku.

6. Zamontować ostrza za pomocą śrub z zawleczkami i kołków.

7. Zamontować osłony boczne za pomocą dołączonych śrub i nakrętek.

8. Zamocować ostrza przy pomocy klinów oraz przetyczek.

Napełnić silnik olejem.
Więcej szczegółów patrz rozdział dotyczący wymiany oleju.

Ubranie robocze

Podczas używania maszyny należy nosić dopasowane ubrania robocze, mocne rękawice robocze, ochraniacze na uszy i nieślizgające się buty ze stalowymi wzmocnieniami na czubkach.

Praca z glebogryzarką

- ⚠ Przed uruchomieniem ustawić maszynę na równej powierzchni z opuszczonymi kołami podpierającymi.
- ⚠ Przed użyciem maszyny usunąć wszystkie zawadzające obiekty z pola pracy. Kamienie, szkło, gałęzie i tym podobne rzeczy mogą zniszczyć kultywator. Sprawdzić również, czy wszystkie śruby w glebogryzarce są odpowiednio dokręcone.
- ⚠ Uruchomić silnik zgodnie z instrukcjami podanymi dalej. Odsunąć się od poruszających się części maszyny
- ⚠ Gdy silnik pracuje, nie należy podejmować prób przesunięcia maszyny w inny sposób, niż zgodny z jej normalnym zastosowaniem.

Glebogryzarka została zaprojektowana do kultywacji ogrodów warzywnych oraz kwietników.
Przed rozpoczęciem pracy z opisywaną tu maszyną należy zapoznać się z niniejszą instrukcją, w szczególności z procedurami uruchamiania i zatrzymywania silnika.

Rys.10: Gdy dźwignia zmiany biegów z prawej strony uchwytu zostaje opuszczona, ostrza zaczynają się obracać. W celu zapewnienia optymalnego naciągu pasa, należy koniecznie opuścić dźwignię całkowicie w dół do uchwytu. Pas przekazuje moc z silnika do przekładni.

Strefa bezpieczeństwa

Gdy maszyna jest użytkowana i pracuje silnik, nie należy opuszczać, oznaczonej na czerwono rys 11, strefy bezpieczeństwa. Gdy trzeba opuścić strefę bezpieczeństwa, na przykład po to, żeby dołączyć jakiś element wyposażenie dodatkowego, najpierw należy zatrzymać silnik.

Zwykle konieczne jest przejechanie jednego kawałka ziemi glebogryzarką 2-3 razy w różnych kierunkach. Nie należy uprawiać bardzo mokrej gleby, gdyż powoduje to powstawanie gród, które są trudne do rozbicia.

Regulacja ustawienia kierownicy

Rys. 4. Kąt ustawienia kierownicy można regulować. Do ustawienia kierownicy w jednym z możliwych położeń służą dwa pokrętła po bokach.Na czas transportu kierownicę można złożyć do przodu.Uwaga: Sprawdzać, czy nie zostały przytrzaśnięte linki.

Ustawianie zespołu kół / regulatora głębokości uprawy

Rys. 12. Podczas pracy może być konieczne podniesienie zespołu kół, jako że jest on połączony z regulatorem głębokości uprawy.Nacisnąć pedał znajdujący sie po prawej stronie od kół podpierających i ustawić zespół kół/regulator głębokości w jednym z 3 dostępnych położeń.

Regulator głębokości uprawy może być ustawiony na różne głębokości. Im głębiej narzędzie wchodzi w glebę, tym głębiej pracują ostrza, i tym wolniej maszyna posuwa się do przodu. Ustawienie prawidłowej głębokości uprawy znacząco zmniejsza wymagany wysiłek. Regulator głębokości powinien być zawsze ustawiony odpowiednio do warunków glebowych. Zalecamy wypróbowanie kilku głębokości, aby sprawdzić, która jest najlepsza.

Smarownie przekładni

Przekładnia nasmarowana jest na stałe fabrycznie, nigdy nie wolno jej otwierać. Nigdy nie wolno otwierać przekładni! W razie konieczności dodania smaru do przekładni należy:

1. Zdemontować nasadkę świecy zapłonowej silnika.
2. Umieścić butelkę ze smarem w wiadrze z gorącą wodą. Obniży to gęstość smaru. Dzięki temu łatwiej będzie wlać go do układu przeniesienia napędu. Należy uważać, aby nie obciąć zbyt dużego czubka opakowania. Ważne jest, aby końcówka była tak szpiczasta, jak to możliwe.
3. Odkręcić 2 śruby (rys. 13, a + b).
4. Dodaj smaru w dziurę "a", aż do jego otworu "b" (= pełne), kiedy skrzynia biegów jest w pozycji poziomej.
5. Fit i dokręcić śruby ponownie.
6. Dopasuj pokrywę świec zapłonowych w silniku.

Rysunek 13

⚠ Sprawdź poziom tłuszczu i dodać smaru do przekładni co 5 godzin pracy. Dodatkowe smaru nie jest wliczony w cenę.

Uruchamianie i zatrzymywanie silnika

PAMIĘTAJ: Przed użyciem maszyny zawsze trzeba sprawdzać poziom oleju w silniku.

Poziom oleju musi zawsze znajdować się pomiędzy znakiem min. a maks. na wskaźniku prętowym. Stosować tylko olej SAE-30. Stosować tylko bezołowiową benzynę 95-oktanową. Nigdy nie przepełniać zbiornika benzyny.

Ostrzeżenie: Podczas uruchamiania silnika należy stać poza zakreskowaną strefą! Silnik należy uruchamiać zawsze ze strefy zaznaczonej kropkami patrz Rys. 9

Start Rys.

1. Ustaw sterownik przepustnicy na kierownicy na maks.
2. Wciśnij podkładu 3-5 razy na zimnym silniku.
3. Pociągnij za sznurek rozruchowy, aby uruchomić silnik. Sznurek rozruchowy należy później wprowadzić z powrotem do silnika podtrzymując go ręką.
4. Kiedy silnik jest uruchomiony, zamknij ssanie.

Zatrzymanie silnika

1. Ustaw sterownik przepustnicy na “low” (niskie obr.) i pozwól silnikowi pracować przez około 30 sekund.
2. Zwolnij / wyłączyć rączkę sprzęgła
3. Gdy silnik pracuje na biegu jałowym, ustaw sterownik przepustnicy na znak stop.

⚠ Podczas pracy na kierownicę mogą przenosić się wibracje. Dlatego zalecamy przerwy w pracy co 2 godziny.

Czyszczenie glebogryzarki

Po użyciu glebogryzarkę należy wyczyścić. Do zmycia ziemi i brudu można użyć węża ogrodowego. Usunąć wszelką trawę, itd. z wału wirnika. Tabliczkę znamionową powinno się czyścić wilgotną szmatką, aby uniknąć niepotrzebnych zniszczeń. Unikać stosowania do czyszczenia aparatów myjących o wysokim ciśnieniu wody.

Wymiana oleju

Pierwszy raz należy wymienić olej po 5 godzinach pracy, a następnie corocznie.

1. Włącz silnik na 5 minut, aby rozgrzać olej. Umożliwi to bardziej swobodny wypływ oleju i sprawi, że wymiana oleju będzie pełniejsza.
2. Po 5 minutach zatrzymaj silnik. Zdejmij nasadkę świecy zapłonowej. Spuść olej wykręcając korek miski olejowej. Olej należy spuścić do pojemnika o wystarczającej objętości. Uwaga: Silnik nie może być przechylany do tyłu o więcej niż 45 stopni.
3. Wkręć na powrót korek miski olejowej i napełnij silnik nowym olejem. Można to zrobić po wyjęciu prętowego wskaźnika poziomu oleju, wlewając zalecaną ilość oleju.
4. Załóż na powrót nasadkę świecy zapłonowej.

Alternatywnie można użyć zasysającego zestawu do wymiany oleju.

1. Przy użyciu strzykawki odciągnij olej przez otwór wlewu oleju. Aby dostać się do miski olejowej, użyj węża.
2. Przelej zużyty olej do pojemnika.
3. Napełnij silnik nowym olejem SAE-30.Sprawdź poziom oleju za pomocą wskaźnika prętowego.

Pamiętaj o prawidłowym, zgodnym z przepisami o ochronie środowiska, usuwaniu oleju przepracowanego. Olej i zestaw do zasysania oleju nie wchodzą w zakres dostawy!

Utrzymanie filtra powietrza

Filtr powietrza należy regularnie kontrolować i czyścić. Zaniechanie tego może negatywnie wpłynąć na osiągi silnika i doprowadzić do jego uszkodzenia.

1. Przed wyjęciem filtra powietrza oczyść jego otoczenie.
2. Wciśnij dwa zaczepy przytrzymujące pokrywę i odciągnij ją ostrożnie. Wyjmij ostrożnie papierowy wkład filtra i sprawdź jego stan. Wyczyść filtr miękką szczoteczką. Jeśli filtr jest bardzo zanieczyszczony, należy go wymienić. Zadbaj o to, żeby brud nie dostawał się do wlotu powietrza.
3. Przemyj element z czarnej pianki po prawej stronie w ciepłej wodzie z mydłem.
4. Wyciśnij resztkę wody z elementu piankowego i poczekaj, aż wyschnie.Wprowadź kilka kropli oleju SAE-30 na ten element filtra i rozsmaruj go równomiernie na powierzchni. Delikatnie wyciśnij nadmiar oleju.
5. Włóż z powrotem element piankowy. Upewnij się, że wszystkie części są prawidłowo włożone i zamknięte, jak to widać na ilustracji dalej.

Utrzymanie świecy zapłonowej

- Zdejmij nasadkę świecy zapłonowej.
- Usuń ze świecy zapłonowej wszelkie osady za pomocą szczotki.
- Wykręć świecę zapłonową za pomocą klucza do świec.
- Sprawdź, czy izolacja jest w nienagannym stanie.
- Oczyść świecę zapłonową za pomocą drucianej szczotki.
- Zmierz odstęp międzyelektrodowy. Uważaj, aby nie uszkodzić elektrody. Szczelina powinna mieć
- Wkręć na powrót świecę zapłonową. Jeśli jest uszkodzona, wymień ją na nową.
- Załóż na powrót nasadkę świecy zapłonowej.

Przechowywanie

- Jeśli maszyna ma być magazynowana i nieużywana przez dłuższy okres, należy zastosować się do poniższych zaleceń. Zapewni to dłuższy okres użytkowania maszyny.
- Do zmycia ziemi i brudu, użyć węża ogrodowego. Usunąć wszelką trawę, itd. z wału wirnika. Tabliczkę znamionową powinno się czyścić wilgotną szmatką, aby uniknąć niepotrzebnych zniszczeń. Unikać stosowania do czyszczenia aparatów myjących o wysokim ciśnieniu wody.
- Przetrzeć glebogryzarkę za pomocą wilgotnej szmatki, aby cała jej powierzchnia była czysta. Natrzeć glebogryzarkę naoliwioną szmatką, aby zapobiec powstawaniu rdzy.
- Maszynę należy przechowywać w suchym, czystym pomieszczeniu.

Wykrywanie i usuwanie usterek

Silnik nie daje się uruchomić

1. Sprawdź, czy sterownik przepustnicy jest prawidłowo ustawiony.
2. Skontroluj stan świecy zapłonowej.
3. Sprawdź, czy w zbiorniku jest świeża benzyna.
4. Dalsze wskazówki - patrz oddzielna instrukcja obsługi silnika.

Silnik nie pracuje równomiernie

1. Upewnij się, że sterownik przepustnicy nie jest ustawiony na maks.
2. Sprawdź, czy w zbiorniku jest świeża benzyna.

Ostrza nie chcą się obracać

1. Sprawdź, czy pomiędzy ostrzami nie utkwiły kamienie.
2. Usuń wszelkie kamienie, demontując zespoły noży.
3. Sprawdź, czy linki są w dobrym stanie i czy są prawidłowo zamocowane.
4. Sprawdź, czy pasek jest w dobrym stanie i czy jest prawidłowo zamocowany.
5. Sprawdź, czy napinacz paska jest prawidłowo ustawiony.

Zespoły ostrzy nie zatrzymują się

1. Zatrzymaj silnik i skontaktuj się ze swoim dilerem.

Hałas, wibracje i środki zapobiegawcze

1. Długotrwała ekspozycja na hałas powyżej 85 dB(A) jest szkodliwa. Używając tej maszyny, zawsze noś ochraniacze na uszy.
2. Zmniejsz prędkość obrotową silnika, aby zmniejszyć poziom wibracji i hałasu.
3. Aby dalej zmniejszyć poziom hałasu, używaj maszyny tylko w odkrytym terenie.
4. Wibracje można dodatkowo zmniejszyć trzymając mocno kierownicę.
5. Aby nie przeszkadzać innym, maszyna powinna być używana tylko w ciągu dnia.
6. Zawsze zakładaj dopasowane ubrania robocze, mocne rękawice robocze, ochraniacze na uszy i nieślizgające się buty ze stalowymi wzmocnieniami na czubkach.
7. Po każdych 2 godzinach pracy rób 30-minutowe przerwy.
8. Noszony pas należy wymienić / serwisowane przez autoryzowanego dealera.

Dane techniczne

Hobby	**510TG**	**510B**
Długość (mm)	1150	1150
Szerokość (mm)	600	600
Wysokość (mm)	1230	1230
Waga (kg)	41,5	41,5
Biegi do przodu	1	1
Biegi wsteczne	0	0
Uchwyt	Regulowana	Regulowana
Szerokość robocza	50 cm	50 cm
Głębokość pracy	33 cm	33 cm
Prędkość obrotowa, ostrza	91 rpm	91 rpm
Rodzaj smaru	Multifak EP-0	Multifak EP-0
Silnik		
Marka	**Texas**	**B&S**
Model	TG470VF	650E
Pojemność	139 CC	190 CC
Maksymalna moc	2.6 kW / 3400 rpm	2.61 kW / 3400 rpm
Poziom mocy akustycznej maszyny	LWA: 96 dB(A)	LWA: 96 dB(A)

RO - Traducere a Instrucţiuni originale

Precauţii de siguranţă 25
Asamblarea 26
Îmbrăcămintea 26
Utilizarea cultivatorului 26
Zona de lucru 27
Ajustarea mânerului 27
Ajustarea roţii/sabotului de adâncime 27
Lubrifierea transmisiei 27
Pornirea şi oprirea motorului 27
Curăţarea cultivatorului 27
Schimbarea uleiului 27
Întreţinerea filtrului de aer 28
Întreţinerea bujiei 28
Depozitarea 28
Remedierea defecţiunilor 28
Zgomot, vibraţii şi măsuri de precauţie 28
Specificaţii 28
CE-Declarație de conformitate 35

Sperăm că veţi bucura utilizând noul cultivator.Vă rugăm să acordaţi o atenţie specială precauţiilor de siguranţă, care sunt indicate de acest simbol:

Piese de schimb

Schiţele cu piese de schimb pentru produsul respectiv se pot găsi pe pagina noastră web www.texas.dk În cazul în care găsiţi codurile de piese singur, acest lucru va facilita un serviciu mai rapid.

Pentru achiziţionarea pieselor de schimb, vă rugăm să vă contactaţi dealerul.Veţi găsi o listă a dealerilor pe pagina web Texas.

Precauţii de siguranţă

Setarea

- Nu introduceţi mâinile sau picioarele în apropierea sau sub piesele rotative.
- Citiţi acest manual cu atenţie. Asiguraţi-vă că v-aţi familiarizat cu diferitele comenzi, setări şi mânere ale echipamentului.
- Trebuie să ştiţi cum să opriţi unitatea şi să vă asiguraţi că sunteţi familiar cu oprirea de urgenţă.
- Nu permiteţi niciodată copiilor sau persoanelor nefamiliarizate cu aceste instrucţiuni să utilizeze maşina. Aveţi în vedere că reglementările locale pot restricţiona vârsta operatorului.
- Dacă nu vă simţiţi bine, sunteţi obosit sau aţi consumat alcool sau droguri, nu operaţi maşina.
- Inspectaţi întotdeauna maşina înainte de utilizare. Asiguraţi-vă că nu există piese uzate sau deteriorate.
- Înlocuiţi elementele şi şuruburile uzate sau deteriorate în seturi pentru a păstra echilibrul.
- Operatorul maşinii este responsabil de siguranţa persoanelor.
- Nu utilizaţi niciodată maşina în apropierea copiilor sau animalelor.
- Operatorul maşinii este considerat responsabil pentru orice accidente sau pericole cauzate altor persoane şi proprietăţii acestora.
- Inspectaţi zona în detaliu, acolo unde echipamentul trebuie utilizat, dacă este necesar, îndepărtaţi orice obiecte străine.
- Nu reumpleţi cu benzină în spaţiu închis sau în timp ce motorul funcţionează.
- Benzina vărsată este extrem de inflamabilă, nu reumpleţi niciodată în timp ce motorul este încă fierbinte.
- Ştergeţi orice cantitate de benzină vărsată înainte de pornirea motorului. Acesta poate cauza un incendiu sau o explozie!
- Fiţi conştient de pericole, în timp ce lucraţi pe sol dificil, extrem de stâncos sau dur.
- Este necesară încălţăminte cu tălpi anti-derapante cu înveliş din oţel. Evitaţi hainele largi.

Operarea

- Porniţi motorul întotdeauna din zona de siguranţă.
- Nu părăsiţi zona de siguranţă în timpul operării maşinii, dacă este necesar să părăsiţi zona de siguranţă, opriţi motorul înainte de părăsirea zonei.
- După lovirea unui obiect străin, opriţi motorul imediat, îndepărtaţi capacul bujiei şi examinaţi maşina în detaliu dacă prezintă deteriorări. Reparaţi deteriorările înainte de a continua.
- Dacă maşina începe să vibreze anormal, opriţi motorul şi verificaţi imediat cauza. Vibraţiile reprezintă, în general, o avertizare de deteriorare.
- Dezactivaţi întotdeauna manetele, opriţi motorul şi îndepărtaţi bujia, dacă unitatea este lăsată nesupravegheată.
- Opriţi întotdeauna motorul şi asiguraţi-vă că toate piesele mobile s-au oprit complet înainte de a face orice lucrări de reparaţie, reglare sau inspecţie.
- Fiţi extrem de atent la operarea în pante.
- Nu operaţi niciodată maşina rapid.
- Nu suprasolicitaţi capacitatea maşinii, încercând să lucraţi la o viteză prea rapidă.
- Nu transportaţi pasageri.
- Fiţi atent când maşina se deplasează în marşarier.
- Nu permiteţi persoanelor să staţioneze în faţa unităţii.
- Dezactivaţi întotdeauna cuţitele dacă nu se utilizează.
- Operaţi maşina numai la lumina zilei sau în zone iluminate complet.
- Asiguraţi un suport stabil pentru picioare şi ţineţi mânerele în mod ferm. Mergeţi, nu alergaţi.
- Nu operaţi echipamentul, dacă sunteţi desculţ sau purtaţi sandale.
- Fiţi extrem de atent când schimbaţi direcţia în pante.
- La motocultoare cu cuţite montate în spate, asiguraţi-vă că, cuţitele sunt protejate de scutul de siguranţă, numai partea cuţitelor care funcţionează în sol trebuie să fie liberă.
- Nu încercaţi niciodată să faceţi ajustări în timp ce motorul funcţionează.
- Fiţi extrem de precaut când schimbaţi direcţia sau trageţi maşina spre spate
- Nu operaţi niciodată motorul în spaţiu închis sau în zone cu ventilaţie scăzută. Evacuarea de la motor conţine monoxid de carbon. Dacă nu se respectă acest fapt, poate rezulta rănirea permanentă sau moartea.

Siguranţa privind benzina

- Fiţi extrem de atent la manipularea benzinei. Benzina este extrem de inflamabilă şi emanaţiile rezultate sunt explozive.
- Poate apărea rănirea personală gravă, când vărsaţi benzina pe dumneavoastră sau pe haine. Clătiţi-vă pielea şi schimbaţi-vă hainele imediat!

- ⚠ Utilizaţi numai un recipient de benzină aprobat. Nu utilizaţi o sticlă de băutură răcoritoare sau asemănătoare!
- ⚠ Stingeţi toate ţigările, ţigaretele, pipele şi alte surse de aprindere.
- ⚠ Nu reumpleţi maşina în spaţiu închis.
- ⚠ Lăsaţi motorul să se răcească înainte de reumplere
- ⚠ Nu umpleţi rezervorul de combustibil la mai mult de 2,5 cm sub partea inferioară a dispozitivului de umplere pentru a asigura spaţiu de expansiune a combustibilului.
- ⚠ După reumplere, capacul trebuie să fie strâns în mod sigur.
- ⚠ Nu utilizaţi niciodată funcţia de blocare de pe pistolul pompei de benzină în timpul reumplerii.
- ⚠ Nu fumaţi în timpul reumplerii.
- ⚠ Nu reumpleţi în interiorul unei clădiri sau acolo unde emanaţiile de benzină pot intra în contact cu o sursă de aprindere.
- ⚠ Păstraţi benzina şi motorul la distanţă de aparate, indicatoare de benzină, grătare, aparate electrice, scule electrice, etc.
- ⚠ Dacă rezervorul de benzină trebuie evacuat, acest lucru trebuie efectuat în aer liber.

Întreţinerea şi depozitarea

- ⚠ Motorul trebuie oprit în timpul executării operaţiilor de întreţinere şi curăţare, în timpul schimbării sculelor şi în timpul transportării prin alte mijloace în afară de propria putere.
- ⚠ Verificaţi în mod regulat că toate şuruburile şi piuliţele sunt strânse. Restrângeţi dacă este necesar.
- ⚠ Motorul trebuie să fie răcit complet înainte de depozitarea în spaţiu închis sau înainte de a fi acoperit.
- ⚠ Dacă maşina este neutilizată o anumită perioadă de timp, vă rugăm să consultaţi instrucţiunile din acest manual.
- ⚠ Întreţineţi sau înlocuiţi etichetele de siguranţă şi cu instrucţiuni, dacă este necesar.
- ⚠ Utilizaţi numai piese de schimb şi accesorii originale. Dacă nu se utilizează piese sau accesorii originale, răspunderea nu se mai aplică.
- ⚠ Înlocuiţi amortizoarele defecte.

Diverse

- ⚠ Cutia de viteze se livrează pre-gresată. Totuşi, asiguraţi-vă întotdeauna că este bine gresată înainte de fiecare utilizare.
- ⚠ Motorul nu este pre-umplut cu ulei.
- ⚠ Dispozitivele de control montate din fabrică, precum cablul de ambreiaj montat pe mâner, nu trebuie îndepărtat sau expus.
- ⚠ Goliţi rezervorul de combustibil numai în aer liber. Benzina este extrem de inflamabilă şi emanaţiile rezultate sunt explozive.
- ⚠ Asiguraţi-vă că maşina este asigurată corect când este transportată pe o platformă etc.
- ⚠ Reduceţi acceleraţia în timpul opririi motorului şi închideţi ventilul de combustibil.

Asamblarea

Vă rugăm să urmaţi paşii din figură:
(Modelul actual poate diferi de cel prezentat în figură.)

Caseta de conținut

A. Lame
B. Plugar cu cabluri.
C. Suport roata
D. Side paznici
E. Upper ghidon
F. Adâncime mini
G. Ghidon mai mici, dreapta si stanga
H. Montare pentru mini
I. Spatele consolei. setului de montare

2. Montarea mini-consolei spate, roți și adâncimea
   A. Scoateți cele 4 șuruburi și 4 bucșe de la cutia de viteze
   B. Muntele spate-consolă (I) asigura cu șurub. Important: Amintiți-vă pentru a monta cele 4 bucșe.
   C. Muntele roata (C) Poziția de suport și introduceți bara de pe partea dreapta si prin suportul. Apoi introduceți arcul de pe fixați bara cu cuiul spintecat.
   D. Inserare mini aprofundate privind blocarea consola cu cuiul spintecat.

3. Montați cele două ghidonul mai mici cu șuruburile furnizate (C). Rețineți că ghidonul stânga și dreapta sunt diferite. Mai mică ghidon (A) trebuie să fie montate pe dreapta. Mai mică ghidon (B) trebuie să fie montate pe partea stângă.

4. Muntele superioară ghidonul cu șuruburile furnizate și roata de mână. Notă: săgețile de pe suporturi de plastic. Acestea trebuie să fie aliniate la montaj. .

5. Mount acceleratie cablu (A) și cabluri de ambreiaj (B) așa cum se arată în imagine.

6. Montați lamele folosind șuruburile cuie și ace.

7. Montați gardienii laterale folosind șuruburile și piulițele furnizate.

8. Mini Mount adâncime (F) din partea de jos și de a bloca cu cuiul spintecat furniz.

Umpleţi motorul cu ulei.
Vedeţi secţiunea de schimbare a uleiului pentru mai multe detalii.

Îmbrăcămintea

Când utilizaţi maşina, purtaţi îmbrăcăminte de lucru strânsă pe corp, mănuşi de lucru rezistente la uzură, protecţii auditive şi încălţăminte anti-derapantă cu bombeuri din oţel.

Utilizarea cultivatorului

- ⚠ Asiguraţi-vă că maşina este aşezată pe o suprafaţă netedă cu roţile suport coborâte înainte de pornire.
- ⚠ Îndepărtaţi toate obiectele străine din zona de lucru înainte de utilizarea maşinii. Pietrele, sticla, crengile şi obiecte similare pot deteriora cultivatorul. Verificaţi, de asemenea, dacă şuruburile de pe cultivator sunt strânse.
- ⚠ Porniţi motorul conform instrucţiunilor de mai jos. Păstraţi distanţa faţă de piesele mobile ale maşinii.

⚠ Nu încercaţi niciodată să mişcaţi maşina în alt mod decât cel destinat utilizării normale, în timp ce motorul funcţionează.

Cultivatorul este destinat utilizării în grădini cu zarzavaturi şi în răzoare de flori. Asiguraţi-vă că v-aţi familiarizat cu aceste instrucţiuni înainte de utilizarea maşinii, în special, cu pornirea motorului şi procedurile de oprire.

Fig 10: Cand maneta mecanismului de acţionare din partea dreaptă a mânerului este apăsată, rotorul lamelor începe să se rotească. Pentru a asigura o tensionare a curelei optime, este important să apăsaţi maneta la maxim. Cureaua transmite putere de la motor la transmisie.

Zona de lucru

În timpul utilizării maşinii şi funcţionării motorului, nu părăsiţi zona de lucru marcată, fig. 11. Dacă este necesar să părăsiţi zona de lucru, de exemplu, pentru ataşarea unui accesoriu, opriţi motorul mai întâi.

În mod normal, este necesar să acţionaţi cultivatorul peste o secţiune de pământ, de 2-3 ori, din direcţii diferite. Nu cultivaţi solul foarte umed, deoarece se vor forma bulgări de pământ care sunt dificil de sfărâmat.

Ajustarea mânerului

Fig 4.Unghiul mânerului poate fi ajustat. Utilizaţi cele două roţi manuale pentru a seta una din cele poziţii disponibile. Mânerul poate fi basculat spre înainte în timpul transportului. NB: Asiguraţi-vă că nu vor fi blocate cablurile.

Ajustarea roţii/sabotului de adâncime

Fig 12.În timpul utilizării, poate fi necesară ridicarea ansamblului roţii, deoarece este conectat la sabotul de adâncime. Apăsaţi pedala la dreapta roţilor suport pentru ajustarea ansamblului roţii/sabotului de adâncime la una din cele 3 poziţii disponibile.

Sabotul de adâncime poate fi setat la adâncimi diferite. Cu cât intră mai adânc în sol, cu atât mai adânc vor lucra cuţitele cultivatoare şi cu atât mai încet va avansa maşina. Setarea adâncimii corecte de cultivare va reduce semnificativ efortul necesar. Sabotul de adâncime va trebui ajustat întotdeauna pentru a corespunde condiţiilor pământului. Recomandăm testarea câtorva adâncimi pentru a vedea la ce adâncime se lucrează mai bine.

Lubrifierea transmisiei

Transmisia este lubrifiată permanent din fabrică, nu deschideţi niciodată transmisia.
În scopul de a adăuga unsoare se dupa cum urmeaza:

1. Scoateţi capacul bujiei pe motor.
2. Așezați pachetul de grăsime într-o găleată cu apă caldă. Acest lucru va face mai subtire coerența, deci este mai ușor pentru a adăuga la viteze. Evitați tăierea prea mult din vârful pe ambalaj. Este important ca vârful este la fel de indicat ca posibil.
3. Slăbiți cele 2 șuruburi (figura 13 a + b).
4. Adauga grăsime în gaura "a" până când iese din gaura "b" (= complet), atunci când cutia de viteze este în poziție orizontală.
5. Montați și strângeți șuruburile din nou.
6. Montați capacul bujiei pe motor.

Figura 13

⚠ Verificați nivelul de grăsime și se adaugă unsoare uneltele pentru fiecare oră de funcționare 5. Unsoare suplimentar nu este inclus.

Pornirea şi oprirea motorului

Memento:
Verificaţi întotdeauna nivelul uleiului înainte de utilizare!

Nivelul uleiului trebuie să fie întotdeauna între marcajul min. şi max. de pe joja de ulei. Utilizaţi întotdeauna ulei SAE-30. Utilizaţi întotdeauna combustibil fără plumb de 95 octane. Nu supraumpleţi rezervorul de combustibil.

Avertisment: Staţi în afara zonei haşurate, în timp ce porniţi motorul! Porniţi întotdeauna motorul din zona de lucru punctată, vezi figura 9.

Pornirea fig. 10
1. Setaţi controlul clapetei de acceleraţie de pe mâner la max.
2. Împingeți amorsa de 3-5 ori pe motorul rece.
3. Trageţi cablul de demarare pentru pornirea motorului. Reintroduceţi cablul de demarare în motor întotdeauna manual.

Oprirea
1. Setaţi controlul clapetei de acceleraţie la „low“ (inferior) şi lăsaţi motorul să funcţioneze timp de aprox. 30 secunde.
2. Eliberați / dezactiva mânerul ambreiajului.
3. Când motorul funcţionează la ralanti, setaţi controlul clapetei de acceleraţie la oprire completă.

⚠ Vibraţiile pot ajunge în mâner în timpul utilizării. Recomandăm să luaţi o pauză la fiecare 2 ore.

Curăţarea cultivatorului

Cultivatorul trebuie curăţat după utilizare. Utilizaţi un furtun de grădină pentru a spăla pământul şi murdăria. Îndepărtaţi orice urme de iarbă, etc. de pe axul motorului. Numărul de şasiu trebuie curăţat numai cu o lavetă umedă pentru a evita orice uzură inutilă. Evitaţi utilizarea unui dispozitiv de spălare de înaltă presiune în timpul curăţării.

Schimbarea uleiului

Uleiul trebuie schimbat la început după primele 5 ore de utilizare şi, apoi, o dată pe an.
1. Lăsaţi motorul să funcţioneze timp de 5 minute pentru încălzirea uleiului. Aceasta permite uleiului să funcţioneze mult mai liber şi permite o schimbare a uleiului mai completă.
2. După 5 minute, opriţi motorul. Înlăturaţi capacul bujiei. Goliţi uleiul prin deşurubarea fişei băii de ulei. Luaţi în considerare golirea uleiului într-un recipient cu o capacitate suficientă. NB: Motorul nu trebuie basculat înapoi mai mult de 45.
3. Înşurubaţi fişa băii de ulei înapoi şi turnaţi noul ulei în motor. Faceţi acest lucru, prin îndepărtarea jojei de ulei şi prin turnarea cantităţii de ulei recomandate.
4. Remontaţi capacul bujiei.

Utilizaţi alternativ un set de pompă pentru schimbarea uleiului.
1. Aspiraţi uleiului prin orificiul de umplere cu ulei cu ajutorul unei seringi. Utilizaţi furtunul pentru a ajunge la baia de ulei.
2. Transferaţi uleiul uzat în recipient.
3. Umpleţi motorul cu noul ulei SAE-30.
4. Verificaţi nivelul uleiului cu joja de ulei.

Luaţi în considerare să eliminaţi uleiul uzat în mod ecologic. Uleiul şi setul pompei de ulei nu este inclus în setul de livrare.

Întreţinerea filtrului de aer

Vă rugăm să inspectaţi şi să curăţaţi filtrul de aer în mod regulat. Dacă filtrul nu a fost curăţat pentru o perioadă mai lungă, acest lucru va afecta priza de putere a motorului şi eşapamentul.

1. Curăţaţi în jurul filtrului de aer înainte de a-l îndepărta.
2. Îndepărtaţi cu atenţie filtrul din hârtie şi verificaţi-l. Periaţi-l cu o perie moale. Dacă este foarte murdar, trebuie schimbat. Aveţi grijă ca în admisia motorului să nu pătrundă impurităţi.
3. Spălaţi elementul spumant negru de pe partea dreaptă în apă călduţă cu săpun.
4. Scurgeţi elementul spumant de apă şi lăsaţi-l să se usuce. Puneţi câteva picături de ulei SAE-30 pe filtru pentru a-l umezi uşor cu ulei. Stoarceţi cu grijă orice surplus de ulei. Remontaţi elementul.
5. Verificaţi că toate piesele sunt fixate corect şi capacul este închis conform prezentării din imagine.

Întreţinerea bujiei

- Înlăturaţi capacul bujiei.
- îndepărtaţi prin periere orice impurităţi şi depuneri de pe bujie.
- Desfaceţi bujia cu o cheie pentru bujii.
- Verificaţi dacă izolaţia este intactă.
- Curăţaţi bujia cu o perie din sârmă.
- Măsuraţi spaţiul liber dintre electrozi 0,7 - 0,8 mm. Evitaţi deteriorarea electrodului.
- Dacă este deteriorat, înlocuiţi-l cu unul nou.
- Remontaţi bujia.
- Remontaţi capacul bujiei.

Depozitarea

- Dacă maşina trebuie depozitată neutilizată pentru perioade îndelungate, urmaţi instrucţiunile de mai jos. Acest lucru va asigura durată de viaţă lungă a maşinii.
- Utilizaţi un furtun de grădină pentru a spăla pământul şi murdăria. Îndepărtaţi orice urme de iarbă, etc. de pe axul motorului. Numărul de şasiu trebuie curăţat numai cu o lavetă umedă pentru a evita orice uzură inutilă. Evitaţi utilizarea unui dispozitiv de spălare de înaltă presiune în timpul curăţării.
- Ştergeţi cultivatorul cu o lavetă umedă, astfel încât toate suprafeţele să fie curate. Ştergeţi suprafeţele cu o lavetă îmbibată cu ulei, pentru a preveni formarea ruginii.
- Depozitaţi întotdeauna maşina la loc uscat, curat.

Remedierea defecţiunilor

Motorul nu va porni

1. Verificaţi dacă este setat corect controlul combustibilului.
2. Verificaţi bujia.
3. Verificaţi dacă există combustibil proaspăt în rezervor.
4. Vedeţi instrucţiunile separate ale motorului pentru remedieri de defecţiuni suplimentare.

Motorul nu funcţionează silenţios

1. Asiguraţi-vă că nu este setat la max. controlul clapetei de acceleraţie
2. Verificaţi dacă există combustibil proaspăt în rezervor.

Cuţitele nu se rotesc

1. Verificaţi dacă între cuţite s-au blocat pietre.
2. Eliberaţi orice pietre prin îndepărtarea cuţitelor.
3. Verificaţi cablurile dacă sunt în stare regulamentară de lucru şi dacă sunt fixate corect.
4. Verificaţi cureaua dacă este în stare regulamentară de lucru şi dacă este fixată corect.
5. Asiguraţi-vă că dispozitivul de tensionare a curelei este ajustat corect.

Cuţitele nu se opresc

1. Opriţi motorul şi contactaţi furnizorul.

Zgomot, vibraţii şi măsuri de precauţie

1. Expunerea pe termen lung la niveluri de zgomot care depăşesc 85 dB (A) este dăunătoare. Purtaţi întotdeauna protecţii auditive când maşina este utilizată.
2. Reduceţi viteza de funcţionare a motorului pentru a reduce nivelurile de vibraţii şi de zgomot.
3. Pentru reducerea în continuare a nivelurilor de zgomot, utilizaţi maşina numai într-un mediu deschis.
4. Vibraţiile pot fi reduse în continuare prin ţinerea fermă a mânerului.
5. Pentru a evita deranjarea altor persoane, maşina trebuie utilizată numai pe timpul zilei.
6. Purtaţi întotdeauna îmbrăcăminte de lucru strânsă pe corp, mănuşi de lucru rezistente la uzură, protecţii auditive şi încălţăminte anti-derapantă cu bombeuri din oţel.
7. Luaţi o pauză de lucru de 30 minute la fiecare 2 ore de lucru.
8. O curea uzată trebuie să fie înlocuit / deservite de un dealer autorizat

Specificaţii

Hobby	510TG	510B
Lungime (mm)	1150	1150
Lățime (mm)	600	600
Inaltime (mm)	1230	1230
Greutate (kg)	41,5	41,5
Trepte de viteză înainte	1	1
Unelte reverse	0	0
Mâner	Reglabil	Reglabil
Latime de lucru	50 cm	50 cm
Adancime de lucru	33 cm	33 cm
Viteza de rotație, lame	91 rpm	91 rpm
Unsoare de tip	Multifak EP-0	Multifak EP-0
Motor		
Marca	**Texas**	**B&S**
Model	TG470VF	650E
Capacitate	139 CC	190 CC
Putere maxima	2.6 kW / 3400 rpm	2.61 kW / 3400 rpm
Nivelul de putere acustică maşinii	LWA: 96 dB(A)	LWA: 96 dB(A)

Содержание - РУС

Правила безопасности 29
Сборка 30
Спецодежда 31
Эксплуатация культиватора..... 31
Безопасная зона 31
Регулировка руля 31
Регулировка колес / сошника..... 31
Смазка редуктора 31
Запуск и остановка двигателя 31
Замена масла 32
Обслуживание воздушного фильтра..... 32
Обслуживание свечи зажигания..... 32
Хранение 32
Устранение неисправностей..... 32
Шум, вибрация и предупредительные меры 33
Технические характеристики 33

Для максимально эффективного использования следует предварительно прочитать инструкции, особенно правила техники безопасности, отмеченные следующим символом:

Запасные части
Перечень деталей и пояснительные чертежи конкретного продукта можно найти
на нашем веб-сайте **www.texas.dk**
Выполнить обслуживание будет проще, если вы сами поможете найти номера запчастей.

Для приобретения запасных частей обратитесь к своему дилеру.

Правила безопасности

Подготовка

- Не подставляйте руки или ноги под вращающиеся детали.
- Внимательно прочитайте это руководство пользователя. Убедитесь, что вам известно назначение различных элементов управления, настроек и рукояток оборудования.
- Вы обязаны знать, как остановить культиватор и уметь пользоваться аварийным выключателем.
- Не допускайте использование машины детьми и людьми, не ознакомленными с данными инструкциями. Внимание! Местным законодательством может быть ограничен возраст оператора.
- Если вы нездоровы, чувствуете усталость, употребляли алкоголь или лекарственные препараты, не следует эксплуатировать машину.
- Перед использованием машины всегда проверяйте ее узлы на предмет износа или повреждений.
- Производите комплексную замену износившихся или поврежденных элементов и болтов, чтобы сохранить балансировку.
- Оператор машины отвечает за безопасность людей.
- Никогда не используйте машину рядом с детьми или животными.
- Оператор машины несет ответственность за любые происшествия или риск, которому подвергаются люди и их имущество.
- Тщательно осмотрите местность, где будет использоваться культиватор. При необходимости удалите лишние предметы.
- Не заправляйте машину бензином внутри помещений или при включенном двигателе.
- Пролитый бензин легко воспламеняется. Не начинайте заправку, если двигатель еще горячий.
- Вытрите пролитый бензин, прежде чем запустить двигатель. Иначе может возникнуть пожар или произойти взрыв!
- Будьте внимательны во время работы на сложном грунте, например, слишком каменистом или твердом.
- Используйте ботинки со стальными носками и нескользящей подошвой. Не надевайте неплотно сидящую одежду.

Использование

- Всегда запускайте двигатель, находясь в безопасной зоне.
- Не покидайте безопасную зону во время эксплуатации машины. Если необходимо выйти из безопасной зоны, заблаговременно выключите двигатель.
- Натолкнувшись на посторонний предмет, немедленно заглушите двигатель, снимите колпачок свечи зажигания и тщательно осмотрите машину на предмет повреждений. Прежде чем продолжить работу, устраните повреждение.
- Если во время работы машины появится неестественная вибрация, заглушите двигатель и установите причину неполадки. Вибрация, как правило, является признаком поломки.
- Оставляя культиватор без присмотра, всегда возвращайте рычаги в исходное положение, глушите двигатель и выкручивайте свечу зажигания.

- ⚠ Всегда глушите двигатель и убедитесь, что все вращающиеся части полностью остановились, прежде чем начать осмотр или работы по ремонту, настройке.
- ⚠ Будьте предельно осторожны во время работы на склонах.
- ⚠ Никогда не эксплуатируйте машину с высоким темпом.
- ⚠ Не превышайте допустимую нагрузку на машину, пытаясь работать с высокой скоростью.
- ⚠ Не перевозите пассажиров.
- ⚠ Будьте внимательны, двигаясь задним ходом.
- ⚠ Не допускайте появления посторонних перед установкой.
- ⚠ Всегда снимайте режущие пластины, если устройство не используется.
- ⚠ Эксплуатируйте машину только днем или на хорошо освещенных площадках
- ⚠ Обеспечьте надежную опору для ног и крепко держите рукоятки. Всегда ходите, никогда не бегайте.
- ⚠ Не эксплуатируйте оборудование без обуви или в сандалиях.
- ⚠ Будьте предельно осторожны при смене направления на склонах.
- ⚠ Не пытайтесь выполнять настройку во время работы двигателя.
- ⚠ Будьте предельно внимательны во время движения задним ходом или буксировке машины назад.
- ⚠ Никогда не запускайте двигатель внутри помещений или на участках с плохой вентиляцией. Выхлоп двигателя содержит окись углерода. Невыполнение инструкций может стать причиной увечья или смерти.

Меры предосторожности при обращении с бензином

- ⚠ Будьте чрезвычайно осторожны при обращении с бензином. Бензин является легковоспламеняющимся веществом, а его пары взрывоопасны.
- ⚠ Пролитый на тело или одежду бензин может вызвать серьезную травму. Промойте кожу и немедленно смените одежду!
- ⚠ Используйте канистры, предназначенные специально для бензина. Не используйте мягкие бутылки из-под напитков и подобную тару!
- ⚠ Погасите сигареты, сигары, курительные трубки и другие источники воспламенения.
- ⚠ Никогда не заправляйте машину внутри помещения.
- ⚠ Дайте двигателю остыть, прежде чем приступить к заправке
- ⚠ Никогда не заполняйте бензобак доверху – оставьте не менее 2,5 см до нижнего края заливного отверстия, так как бензин может расширяться.
- ⚠ После заправки убедитесь, что крышка надежно закрыта.
- ⚠ Никогда не используйте функцию замыкания заправочного пистолета при заправке.
- ⚠ Не курите во время заправки.
- ⚠ Никогда не выполняйте заправку внутри зданий или там, где пары бензина могут вступить в контакт с источником воспламенения.
- ⚠ Храните бензин и располагайте двигатель подальше от паяльных ламп, барбекю, электроприборов, электрического инструмента и т. д.
- ⚠ Если необходимо слить бензин с бензобака, следует делать это на улице.

Обслуживание и хранение

- ⚠ При обслуживании и чистке, смене навесного оборудования и перевозке не своим ходом необходимо глушить двигатель.
- ⚠ Регулярно проверяйте затяжку всех болтов и гаек. При необходимости затяните повторно.
- ⚠ Двигатель должен полностью остыть, прежде чем машина будет поставлена на хранение или накрыта чехлом.
- ⚠ Если машина не используется длительное время, ознакомьтесь с инструкциями в этом руководстве пользователя.
- ⚠ Сохраните или замените предупреждающие и информационные наклейки, если это необходимо.
- ⚠ Используйте только оригинальные запчасти и аксессуары. При использовании неоригинальных запчастей или аксессуаров гарантийные обязательства не соблюдаются.
- ⚠ Производите замену неисправных глушителей.

Другие сведения

- ⚠ Редуктор поставляется уже смазанным. Однако, перед каждым использованием следует убедиться, что он хорошо смазан.
- ⚠ Изначально двигатель не заправлен маслом.
- ⚠ Элементы управления, установленные на заводе, например трос ручного рычага сцепления, не следует демонтировать или подвергать воздействию окружающей среды.
- ⚠ Сливайте бензин только на улице. Бензин является легковоспламеняющимся веществом, а его пары взрывоопасны.
- ⚠ При транспортировке машины на платформе необходимо надежно ее закрепить.
- ⚠ Отпустите дроссель при выключении двигателя и перекройте топливный кран.

Сборка

Пожалуйста, следуйте инструкциям на рисунке: *(Фактическая модель может отличаться от изображения на картинке).*

Комплектация

A. Фрезы
B. Мотокультиватор
C. Транспортировочные колёса
D. Защитные крылья
E. Верхняя часть руля
F. Сошник
G. Нижняя часть руля
H. Крепежные детали
I. Задняя консоль, в т. ч. монтажный комплект

2. Монтаж задней консоли, колеса и полозка регулировки глубины

A. Снимите 4 болта и 4 втулки с редуктора
B. Установите заднюю консоль (I) и закрепите ее с помощью болта. Важно! Не забудьте установить 4 втулки.
C. Установите опорное колесо (C) в требуемое положение и с правой стороны проденьте стержень сквозь кронштейн. После этого установите на стержень пружину и зафиксируйте ее с помощью шплинта.
D. Вставьте в консоль полозок регулировки глубины и зафиксируйте с помощью шплинта.

3. Закрепите нижние части руля болтами из комплекта (C). Обратите внимание: левая и правая части — разные. Нижняя часть (A) должна быть установлена справа. Нижняя часть (B) должна быть установлена слева.

4. Установите верхнюю часть руля, используя крепежные элементы из комплекта. Обратите внимание: Стрелочки на деталях должны быть совмещены при установке.

5. Установите трос газа (A) и тросы сцепления (B) как показано на рисунке.

6. Установите фрезы, используя штифты и шплинты из комплекта.

7. Установите защитные крылья, используя болты и гайки из комплекта.

8. Установите сошник (F) снизу и закрепите его шплинтом.

Залейте масло в двигатель. Более подробно см. раздел «Замена масла».

Спецодежда

Для работы с культиватором следует надевать плотно прилегающую рабочую одежду, плотно прилегающие рабочие перчатки, средства защиты органов слуха и ботинки с нескользящей подошвой и стальным носком.

Эксплуатация культиватора

- ⚠ Прежде чем запускать культиватор, убедитесь, что он расположен на горизонтальной поверхности и его колеса опущены.
- ⚠ Перед работой очистите рабочую площадь от всех посторонних предметов. Камни, стекло, ветви и т. д. могут повредить культиватор. Проверьте, все ли болты на культиваторе затянуты.
- ⚠ Запустите двигатель согласно инструкциям, приведенным ниже. Держитесь в стороне от движущихся частей культиватора.
- ⚠ Никогда не пытайтесь перемещать культиватор в другом направлении, чем предназначено для нормальной эксплуатации во время работы двигателя.

Культиватор предназначен для обработки огородов и клумб. Перед эксплуатацией культиватора убедитесь, что вы ознакомились с этими инструкциями, особенно с процедурами запуска и останова двигателя.

Рис 10: При нажатии ручки на правой рукоятке руля фрезы начинают вращаться. Ремень передаёт крутящий ремень от двигателя на фрезы. Чтобы добиться оптимального натяжения ремня, важно всегда держать ручку нажатой до конца.

Безопасная зона

Во время эксплуатации культиватора, когда работает двигатель, не выходите за пределы безопасной зоны, обозначенной пунктиром Рис. 11. Если необходимо выйти за пределы безопасной зоны, например, чтобы закрепить аксессуары, сначала остановите двигатель. Обычно необходимо сделать 2-3 прохода культиватором на некотором отрезке земли в различных направлениях.

Не культивируйте очень влажную почву, поскольку образуются комки грунта, которые будет трудно разбить.

Регулировка руля

Рис. 4 Угол руля можно регулировать. Для этого используйте два маховика на руле, чтобы установить требуемое положение. Во время транспортировки руль можно откинуть вперед. Внимание: Убедитесь, что тросы не защемлены.

Регулировка колес / сошника

Рис 12. Во время работы может быть необходимо поднять колеса. Нажмите на педаль справа от опорных колес для регулировки колес / сошника.

Для культивирования сошник может быть установлен в 3 положения. Чем глубже сошник входит в почву, тем больше будет заглубление фрез культиватора и медленнее движение культиватора. Правильная глубина культивации снизит рабочую нагрузку на механизмы. Выбор глубины культивации зависит от почвы, поэтому рекомендуется сделать в начале несколько пробных проходов, чтобы определить нужное положение сошника. После этого вы сможете оптимально обработать свой участок.

Смазка редуктора

Редуктор смазывается на заводе. Ни в коем случае не вскрывайте редуктор! Если нужно добавить в редуктор смазку, выполните следующие действия:

1. Снимите колпачок свечи зажигания на двигателе.
2. Ослабьте 2 винта (рис. 13,A+B).
3. Добавить смазку в отверстие "B" пока она не начнет выходить из отверстия” B”
4. Установите и затяните винты.

Установите колпачок свечи зажигания на двигателе
Рисунок 13

- ⚠ Проверяйте уровень масла и добавляйте смазку в редуктор каждые 5 часов работы. Дополнительная смазка не входит в комплект поставки.

Запуск и остановка двигателя

Помните: Всегда проверяйте уровень масла перед использованием!

Уровень масла должен всегда находиться в диапазоне между мин. и макс. отметками на щупе. Всегда используйте масло SAE-30. Используйте только неэтилированный бензин с октановым числом не ниже 92. Никогда не переполняйте бензобак.
Внимание: Всегда запускайте двигатель, находясь в зоне, отмеченной точками см. рис 9.

Запуск двигателя

1. Установите ручку газа на руле в положение макс (max).
2. **Нажмите на праймер двигателя 3-5 раз (если двигатель холодный).**
3. Медленно потяните шнур стартера, пока не почувствуете сопротивление. Затем резко потяните шнур на всю длину, чтобы завести двигатель. Никогда не бросайте шнур. Сопровождайте его рукой в первоначальное положение.

Остановка двигателя

1. Отпустите ручку сцепления.
2. Установите ручку газа в положение «малый газ» (low) и дайте двигателю поработать около 30 секунд.
3. Переведите рычаг газа в положение «Стоп» (Stop).

⚠ Во время эксплуатации оператор подвергается воздействию вибрации. Поэтому рекомендуется делать перерыв каждые 2 часа.

Замена масла

В первый раз масло необходимо заменить после первых 5 часов эксплуатации, затем менять его один раз в год, либо раз в 20 часов в зависимости от того, что наступит ранее.

1. Запустите двигатель на 5 минут, чтобы масло прогрелось. Благодаря этому масло течет легче и производится более полный слив масла.

2. Через 5 минут остановите двигатель. Извлеките свечу зажигания. Залейте масло, выкрутив пробку картера. Не забудьте подставить контейнер достаточного объема для слива масла. Обратите внимание: Двигатель должен быть наклонен вперед более чем на 45°.

3. Вкрутите пробку картера на место и залейте новое масло в двигатель. Для этого удалите щуп и залейте рекомендованное количество масла.

4. Установите колпачок свечи зажигания на место.

Также можно использовать набор с насосом для замены масла.

1. Слейте масло через маслоналивное отверстие с помощью шприца. Используйте шланг для введения в картер. Слейте отработанное масло в контейнер.
2. Залейте в двигатель новое масло типа SAE-30.
3. Проверьте уровень масла с помощью щупа.

Помните, что утилизация отработанного масла должна выполняться с соблюдением норм по защите окружающей среды. Масло и набор с масляным насосом не входят в комплект.

Обслуживание воздушного фильтра

Необходимо регулярно проверять и чистить воздушный фильтр. Невыполнение этого требования ухудшит эксплуатационные характеристики двигателя и может повредить его.

1. Очистите место вокруг воздушного фильтра перед снятием.
2. Аккуратно снимите бумажный фильтр и проверьте его. Очистите его с помощью мягкой щетки. Если фильтр очень грязный, он должен быть заменен. Убедитесь, что грязь не попадает в двигатель.
3. Вымойте черный поролоновый фильтрующий элемент в теплой мыльной воде.
4. Выжмите его и дайте ему высохнуть. Поместите несколько капель SAE-30 масла на поролоновый фильтр. Аккуратно отожмите излишки масла. Установите все в обратной последовательности.
5. Убедитесь, что все детали установлены правильно и закройте крышку, как показано на рисунке.

Обслуживание свечи зажигания

- Выкрутите свечу зажигания.
- Очистите грязь и налет со свечи зажигания.
- Проверьте целостность изоляции.
- Очистите свечу проволочной щеткой.
- Измерьте зазор электрода. Следите за тем, чтобы не повредить электрод. Зазор должен быть 0,7 – 0,8 мм
- Установите свечу зажигания на место. Если она повреждена, замените ее новой.
- Установите колпачок свечи зажигания на место.

Хранение

- Если ожидается, что культиватор длительное время будет находиться на хранении и не будет использоваться, выполните приведенные ниже указания. Это обеспечит длительный срок службы машины.
- При помощи садового шланга смойте почву и грязь. Удалите траву и т. п. с вала ротора. Номер на шасси следует прочищать только влажной тканью, в противном случае его можно повредить. Не производите очистку водой под высоким давлением. Очистите поверхность культиватора влажной тканью.
- Для предотвращения коррозии поверхность следует протереть смоченным в масле кусочком ткани.
- Всегда храните культиватор в сухом и чистом месте.

Устранение неисправностей

Двигатель не запускается

1. Убедитесь, что в баке есть топливо и топливный краник открыт.
2. Осмотрите свечу зажигания, при необходимости замените.
3. Проверьте достаточное количество свежего бензина в баке.
4. Дополнительные инструкции по устранению неисправностей приведены в отдельном руководстве к двигателю.

Двигатель работает неравномерно

1. Убедитесь, что дроссельная заслонка установлена на максимум.
2. Проверьте, достаточно ли бензина в баке.

Фрезы не вращаются

1. Проверьте, нет ли камней, заклинивших фрезы. Отсоедините фрезы и удалите камни.
2. Проверьте, чтобы тросы были в хорошем рабочем состоянии и правильно закреплены.
3. Проверьте, чтобы ремень был в хорошем рабочем состоянии и правильно закреплен.
4. Проверьте правильность регулировки тросов натяжного устройства ремня.

Фрезы не останавливаются

1. Заглушите двигатель и свяжитесь с продавцом.

Шум, вибрация и предупредительные меры

1. Долговременное воздействие шумов, превышающих 85 дБ(А), вредно для слуха. Во время эксплуатации культиватора всегда надевайте защитные наушники.
2. Для снижения уровня вибрации и шума, уменьшите скорость двигателя.
3. Для дополнительного снижения уровня шума используйте культиватор только на открытом воздухе.
4. Чтобы дополнительно уменьшить вибрации, крепко удерживайте руль.
5. Чтобы не тревожить окружающих, следует использовать культиватор только в дневное время.
6. Для работы с культиватором следует всегда надевать плотно прилегающую рабочую одежду, плотно прилегающие рабочие перчатки, средства защиты органов слуха и ботинки с нескользящей подошвой и стальным носком.
7. Делайте 30-минутный перерыв каждые 2 рабочих часа.

Технические характеристики

Hobby	**510TG**	**510B**
Длина (мм)	1150	1150
Ширина (мм)	600	600
Высота (мм)	1230	1230
Вес (кг)	41,5	41,5
Кол-во передач вперед	1	1
Кол-во передач назад	0	0
Рукоятка	**Регулируемая**	**Регулируемая**
Рабочая ширина (см)	50	50
Рабочая глубина (см)	33	33
Скорость вращения фрез (об/мин.)	91	91
Тип смазки	Multifak EP-0	Multifak EP-0
двигатель		
марка	**Texas**	**B&S**
модель	TG470VF	650E
Объем двигателя (куб.см)	139 CC	190 CC
Максимальная мощность (кВт)	2.6 kW / 3400 rpm	2.61 kW / 3400 rpm
Уровень шума (дБ)	LWA: 96 dB(A)	LWA: 96 dB(A)

Garantibetingelser

Reklamationsperioden regnes fra købsdatoen og er gældende i 3 år for private i Danmark (købt i Danmark), 2 år i andre lande i EU. Maskiner solgt til erhvervsbenyttelse har 1 års garanti.
Reklamationen dækker mangelfuld udførelse dvs. fabrikationsfejl eller materiale- og funktionsfejl.

Forbehold og krav
Normal slitage og udskiftning af sliddele er IKKE omfattet af reklamationsretten.

Sliddele, hvor der IKKE garanteres for holdbarheden over 12 måneder:

- Knive
- Kabler,
- Remme
- Kontakter
- Membraner/pakninger
- Tændrør
- Motorvæsker (olie, benzin)
- Startsnor
- Filtre

Hvis du starter motoren uden påfyldning af olie først, vil denne blive beskadiget og vil ikke kunne repareres og derfor ikke være dækket af garantien.

Reklamationsretten omfatter IKKE fejl eller mangler opstået som følge af:

- Manglende service og vedligeholdelse
- Konstruktionsmæssige ændringer
- At maskinen har været udsat for ydre påvirkning
- Lakskader, skader på skjold, styr, paneler m.m.
- At maskinen er blevet misligholdt eller overbelastet
- At der er anvendt andre olie-, brændstof- eller væsketyper end anbefalet i denne vejledning
- Dårlig eller beskidt brændstof, forurening af brændstofsystemet
- Montering/anvendelse af uoriginale reservedele
- Andre forhold, som Texas A/S er uden ansvar for

Hvorvidt en sag er en garantisag eller ej, afgøres i hvert tilfælde af et autoriseret serviceværksted.
Din købskvittering er gældende som garantibevis, hvorfor den altid bør gemmes.

Husk: Ved anmodning om garanti reparation, skal modelnummer, årgang og serienummer altid oplyses. Det kan findes på CE-mærket som sidder på skjoldet bag motoren.

Warranty terms and conditions

The warranty period is 2 years for private end users in EU countries.
Products sold for commercial use, only have a warranty period of 1 year.

The warranty covers material and/or fabrication faults.

Restrictions and requirements
Normal wear and replacement of wearing parts are NOT covered by the warranty.

Wearing parts, which are NOT covered for more than 12 months:

- Blades
- Cables
- Belts
- Switches
- Membranes/gaskets
- Spark plugs
- Engine liquids (oil, gasoline)
- Starter cords
- Filters

If you start the engine without adding oil, it will be damaged and cannot be repaired and therefore not covered by the warranty.

The warranty does NOT cover damages/faults caused by:

- Lack of service and maintenance
- Structural changes
- Exposure to unusual external conditions
- Damages to the bodywork, deck, handles, panels etc.
- If the machine has been improperly used or overloaded
- Wrong use of oil, gasoline or other liquid types, which are not recommended in this user manual
- Bad or dirty gasoline, which results in contamination of the fuel system
- Use of unoriginal spare parts.
- Other conditions where Texas cannot be held responsible.

Whether a case is a warranty claim or not is determined in each case by an authorized service center.

Your receipt is your warranty note, why it should always be kept safe.

REMEMBER: The purchase of spare parts as well as any request for warranty repair, model number, year and serial number should always been informed. It can be found on the CE-label on the machine!

** We reserve the right to change the conditions and accept no liability for any misprints*

CE Overensstemmelseserklæring	**DK**
CE Certificate of conformity	**GB**
CE-Konformitätserklärung	**DE**
Déclaration de conformité	**F**
Deklaracja zgodności CE	**PL**
Declaraţia de conformitate CE	**RO**
Declaraţia conformitate znak	**SI**
CE certifikat o sukladnosti	**HR**

EU-importør • EU-importer • EU-importeur • Importateur UE • Importer UE • UE importator • EU uvozi • Uvoznik za EU

Texas Andreas Petersen A/S

Erklærer herved at materiel • Hereby certifies that the following • Bescheinigt hiermit das die nachfolgenden • Certifie ici que • Niniejszym zaświadcza, że niżej wymieniona • Prin prezenta declar că materialul • Certifică prin prezenta că următorul • Ovime potvrđuje da je slijedeće

Benzin havefræser • Gasoline cultivator • Benzin-Motorhacke • Motoculteur de jardin Essence • Glebogryzarka • Benzina cultivator • Bencin kultivator • Benzin motokultivator

Hobby 510TG - Hobby 510B

Er fremstillet i overensstemmelse med følgende direktiver • Is in compliance with the specifications of the machine directive and subsequent modifications • Steht im Einklang mit den folgenden Richtlinien • Est fabriqué en conformité avec les directives suivantes • Zgodność z wymaganiami dyrektywy maszynowej następujące • In conformitate cu directivele următorul text i • Je v skladu z zahtevami direktive o strojih in poznejših sprememb • Postopek ugotavljanja skladnosti v skladu s Prilogo III / VI • u suglasnosti sa specifikacijama direktive za strojeve i naknadnim izmjenama

2006/42/EC - 2004/108/EC

Overensstemmelsesvurdering procedure i henhold til bilag III/VI • Conformity assessment procedure according to Annex III/VI • Konformitätsbewertungsverfahren nach Anhang III/VI • Procédure d'évaluation de la conformité conformément à l'annexe III/VI • Procedura oceny zgodności zgodnie z załącznikiem III/VI • Procedura de evaluare a conformității în conformitate cu anexa III / VI • Postupak procjene sukladnosti proveden je prema Aneksu III/IV

2000/14/EC amended by 2005/88/EC

Materiellet er udført i overensstemmelse med følgende standarder • Conforms with the following standards • In Übereinstimmung mit den folgende Standards • Conformément aux normes suivantes • Jest zgodna z następującymi normami • Echipament se face în conformitate cu următoarele standarde • V skladu z naslednjimi standardi • Proizvod je sukladan sa slijedećim standardima

EN 709 : 1997 + A4 - EN 250 14982:2008

Hobby 510TG
LWA: 96 dB(A) LPA: 91.4 dB(A) Uncertainties: 3 dB(A)
ah = 3.44 m/s^2 Uncertainties: 1.5m/s^2

Hobby 510B
LWA: 96 dB(A) LPA: 90.4 dB(A) Uncertainties: 3 dB(A)
ah = 3.25 m/s^2 Uncertainties: 1.5m/s^2

Serial numbers: 1704021210000 - 19040213299999

Texas Andreas Petersen A/S
Knullen 22 • DK-5260 Odense S

Responsible for documentation
Johnny Lolk

15.08.2017

Johnny Lolk
Managing Director

TEXAS

EQUIPMENT